AZ TECHNIKA.PL

REMEZA
AIR COMPRESSORS

AIR COMPRESSORS CATALOGUE • 2017
KATALOG SPRĘŻAREK POWIETRZA • 2017

ISO 9001:2008

ADVANCED TECHNOLOGY IN THE FIELD OF COMPRESSED AIR
ZAAWANSOWANA TECHNOLOGIA W DZIEDZINIE SPRĘŻONEGO POWIETRZA

AZ TECHNIKA.PL

REMEZA
AIR COMPRESSORS

THE COMPANY REMEZA WAS FOUNDED IN 1989. THE MAIN OBJECT: DESIGN AND PRODUCTION OF A RELIABLE, AFFORDABLE COMPRESSOR EQUIPMENT BY USING COMPONENTS OF THE BEST WORLD MANUFACTURERS.

At present wide range of compressor equipment is manufactured:

- Piston compressors for industrial purpose: pressure from 8 to 15 bar, capacity 200-2000 l/min., electric motor power from 1,5 to 15,0 KW.
- Oil-free piston compressors for industrial purpose: pressure 8-14 bar, capacity 105-1620 l/min., electric motor power from 0,75-11,0 KW.
- Medium-pressure piston compressors 20-30 bar, capacity 500-1000 l/min., electric motor power from 7,5-11,0 KW
- Pressurizing piston compressors (boosters):pressure 25-35 bar, capacity 2100-5500 l/min., electric motor power from 15-22 KW.
- Oil-flooded screw compressors: 5-15 bar, capacity 270-51600 l/min., electric motor power from 2,2-315 KW. Options: integrated dryer (D), frequency converter (BC), heat recuperation (K), air cooled and water cooled.
- Oil-free low-pressure screw compressors of pressure 1.5÷2.5 bar, capacity 421÷1070 m^3/hour, electric motor power 22÷75 KW.
- Special medical-purpose piston and screw compressors. Options: noise insulation house, integrated dryer.
- Oil-free scroll compressors: pressure 8-10 bar, capacity 215-1640 l/min., electric motor power from 2,2-15,0 KW.
- Special oil-flooded screw compressors with electric drive for braking systems in railway application with operation temperature from -55 ˚C to +55 ˚C.
- Special compressors for city transport.
- Portable diesel compressor.
- Modular screw compressor stations series MKP, are made on a base of 20 and 40 Foot containers: pressure up to 35 bar and the required performance.
- Vertical air tanks with a capacity from 270 to 500 liters, pressure from 11 to 15 bar.

The equipment is certified according to CE standards. Quality management systems is certified according to the international standard ISO 9001-2008.

FIRMA REMEZA ZOSTAŁA ZAŁOŻONA W 1989 ROKU. GŁÓWNYM CELEM JEST PROJEKTOWANIE I WYTWARZANIE NIEZAWODNYCH I NIEDROGICH KOMPRESORÓW ZA POMOCĄ KOMPONENTÓW NAJLEPSZYCH ŚWIATOWYCH PRODUCENTÓW.

Obecnie wytwarzane są szerokiej gamy urządzenia do sprężania powietrza:

- Sprężarki tłokowe do celów przemysłowych: ciśnienie 8-15 bar, wydajność 200-2000 l/min., silnik elektryczny o mocy od 1,5 do 15,0 kW.
- Bezolejowe sprężarki tłokowe do celów przemysłowych: ciśnienie 8-14 bar, wydajność 105-1620 l/min., silnik elektryczny o mocy od 0,75-11.0 kW.
- Średnio ciśnieniowe sprężarki tłokowe 20-30 bar, wydajność 500-1000 l/min., silnik elektryczny od 7,5-11.0 kW.
- Boostery tłokowe: ciśnienie 25-35 bar, wydajność 2100-5500 l/min., silnik elektryczny o mocy 15-22 kW.
- Olejowe sprężarki śrubowe: 5-15 bar, wydajność 270-51600 l/min., silnik elektryczny o mocy 2,2-315 kW. Opcjonalnie ze zintegrowanym osuszaczem (D), przetwornikiem częstotliwości (BC), odzyskiem ciepła (K), chłodzone powietrzem oraz wodą.
- Bezolejowe niskociśnieniowe sprężarki śrubowe o ciśnieniu 1.5÷2.5 bar, wydajność 421÷1070 m^3/h, silnik elektryczny o mocy 22÷75 kW.
- Specjalne sprężarki tłokowe oraz śrubowe do przeznaczenia medycznego. Opcjonalnie: izolacja akustyczna, zintegrowany osuszacz.
- Bezolejowe spiralne sprężarki: ciśnienie 8-10 bar, wydajność 215-1640 l/min., silnik elektryczny o mocy 2,2-15,0 kW.
- Specjalne olejowe sprężarki śrubowe z napędem elektrycznym do układów hamulcowych w pociągach o temperaturze roboczej od -55 ˚C do +55 ˚C.
- Specjalne sprężarki do transportu miejskiego.
- Przewoźne sprężarki z silnikiem diesla.
- Modułowe śrubowe sprężarki serii MKP są wykonane na podstawie 20 i 40 stópowych kontenerów: ciśnienie do 35 bar.
- Pionowe zbiorniki powietrza o pojemności od 270 do 500 litrów, ciśnienie od 11 do 15 bar.

Urządzenia są certyfikowane zgodnie ze standardami CE. Systemy zarządzania jakością są certyfikowane zgodnie z międzynarodową normą ISO 9001-2008.

CONVENTION / OPIS SYMBOLI

	Receiver volume Objętość zbiornika		Max. operating Pressure Maks. ciśnienie robocze		Compressor weight Waga sprężarki
	Cylinders / stages Cylindry / stopnie		Electric engine Power Moc silnika elektrycznego		Noise level Poziom hałasu
	Input capacity Wydajność na ssaniu		Power supply Zasilanie	/1'	Rotations per minute Obroty na minutę
	Discharge Wydajność				

AZ TECHNIKA.PL

REMEZA AIR COMPRESSORS

PISTON COMPRESSORS SERIES «FIAC»

KOMPRESORY TŁOKOWE SERII «FIAC»

1,5 kW
1,8 kW

MODEL	Lt	C/St	l/min	bar	kW	V	kg	Dimensions Wymiary A × B × C, mm
SB4/C-24.GM193	24	1/1	240	8	1,5	230	29	595 × 270 × 600
SB4/C-24.GM244	24	1/1	260	8	1,8	230	29	595 × 270 × 600
SB4/C-50.GM193	50	1/1	240	8	1,5	230	42	850 × 450 × 700
SB4/C-50.GM244	50	1/1	260	8	1,8	230	42	850 × 450 × 700

1,5 kW
2,2 kW

MODEL	Lt	C/St	l/min	bar	kW	V	kg	Dimensions Wymiary A × B × C, mm
SB4/C-50.AB360A-1,5	50	2/1	270	10	1,5	230	57	850 × 450 × 770
SB4/C-100.AB360A-1,5	100	2/1	270	10	1,5	230	67	1150 × 500 × 850
SB4/C-50.AB360	50	2/1	360	10	2,2	230/400	70	850 × 450 × 770
SB4/C-100.AB360	100	2/1	360	10	2,2	230/400	80	1150 × 500 × 850

3,0 kW

MODEL	Lt	C/St	l/min	bar	kW	V	kg	Dimensions Wymiary A × B × C, mm
SB4/C-50.AB515	50	2/1	515	10	3,0	400	85	900 × 400 × 800
SB4/C-100.AB515	100	2/1	515	10	3,0	400	94	1150 × 500 × 1000
SB4/C-200.AB515	200	2/1	515	10	3,0	400	125	1460 × 640 × 1150

4,0 kW

MODEL / Typ	Lt	C/St	l/min	bar	kW	V	kg	Dimensions Wymiary A × B × C, mm
SB4/C-100.AB678	100	2/2	650	10	4,0	400	125	1150 × 620 × 1025
SB4/C-270.AB678	270	2/2	650	10	4,0	400	175	1650 × 660 × 1150

AZ TECHNIKA.PL

REMEZA AIR COMPRESSORS

PISTON COMPRESSORS SERIES «FIAC»

KOMPRESORY TŁOKOWE SERII «FIAC»

5,5 kW
7,5 kW

MODEL	Lt	C/St	l/min	bar	kW	V	kg	Dimensions Wymiary A × B × C, mm
SB4/C-100.AB858	100	2/2	850	10	5,5	400	125	1150 × 510 × 1150
SB4/C-270.AB858	270	2/2	850	10	5,5	400	180	1650 × 510 × 1150
SB4/F-500.AB858	500	2/2	850	10	5,5	400	220	2000 × 610 × 1250
SB4/F-500.AB998	200	2/2	1100	10	7,5	400	230	2000 × 610 × 1250

4,0+4,0 kW
5,5+5,5 kW
7,5+7,5 kW

MODEL	Lt	C/St	l/min	bar	kW	V	kg	Dimensions Wymiary A × B × C, mm
SB4/F-500.AB678T	500	2/2	1300	10	4,0+4,0	400	310	2050 × 610 × 1200
SB4/F-500.AB858T	500	2/2	1700	10	5,5+5,5	400	330	2050 × 610 × 1200
SB4/F-500.AB998T	500	2/2	2200	10	7,5+7,5	400	350	2050 × 610 × 1200

Air compressors with vertical air tank
Kompresory z pionowym zbiornikiem

2,2 kW
3,0 kW
4,0 kW
5,5 kW

MODEL	Lt	C/St	l/min	bar	kW	V	kg	Dimensions Wymiary A × B × C, mm
SB4/C-100.AB360V	100	2/1	360	10	2,2	230/400	80	630 × 540 × 1250
SB4/C-100.AB515V	100	2/1	515	10	3,0	400	98	630 × 560 × 1300
SB4/F-270.AB678V	270	2/2	650	10	4,0	400	200	650 × 700 × 1800
SB4/F-270.AB858V	270	2/2	850	10	5,5	400	180	650 × 700 × 1800

Air compressors for 15 bar
Kompresory na ciśnienie 15 bar

7,5 kW
7,5+7,5 kW
15 bar

MODEL	Lt	C/St	l/min	bar	kW	V	kg	Dimensions Wymiary A × B × C, mm
SB4/F-270.AB858/15	270	2/2	850	15	7,5	400	200	1650 × 510 × 1150
SB4/F-500.AB858/15	500	2/2	850	15	7,5	400	250	2000 × 610 × 1250
SB4/F-500.AB858T/15	500	2/2	1700	15	7,5+7,5	400	330	2000 × 610 × 1250

AZ TECHNIKA.PL

REMEZA AIR COMPRESSORS

PISTON COMPRESSORS SERIES «FIAC»
KOMPRESORY TŁOKOWE SERII «FIAC»

13 HP

Piston compressors with engine drive
Kompresor tłokowy z napędem spalinowym

MODEL	Lt	C/St	l/min	bar	HP	kg	Dimensions Wymiary A × B × C, mm
SB4/C-100.858-SPE390R(E)	100	2/2	850	6/8	13	135	1150 × 700 × 1000
SB4/C-100.998-SPE390R(E)	100	2/2	1100	6/8	13	165	1150 × 700 × 1000

R – manual starter, E – electric starter. CE – Certification under process.
R – Starter ręczny, E – Starter elektryczny. CE – Certyfikacja w trakcie procesu.

PISTON COMPRESSORS SERIES «REMEZA»
KOMPRESORY TŁOKOWE SERII «REMEZA»

1,5 kW
1,8 kW
2,2 kW

MODEL	Lt	C/St	l/min	bar	kW	V	kg	Dimensions Wymiary A × B × C, mm
SB4/C-24.J1047B	24	1/1	200	8	1,5	230	27	620 × 300 × 600
SB4/C-50.J1047B	50	1/1	200	8	1,5	230	39	840 × 435 × 680
SB4/C-24.J1048B	24	1/1	260	8	1,8	230	28	600 × 280 × 680
SB4/C-50.J1048B	50	1/1	260	8	1,8	230	41	850 × 400 × 740
SB4/C-50.J2047B	50	2/1	400	8	2,2	230	58	850 × 435 × 725
SB4/C-100.J2047B	100	2/1	400	8	2,2	230	74	1080 × 490 × 805

1,5 kW
2,2 kW

MODEL	Lt	C/St	l/min	bar	kW	V	kg	Dimensions Wymiary A × B × C, mm
SB4/C-50.V47A	50	2/1	250	10	1,5	230	57	820 × 440 × 720
SB4/C-100.V47A	100	2/1	250	10	1,5	230	71	1100 × 490 × 800
SB4/C-50.LB24	50	2/1	360	10	2,2	230/400	74	820 × 440 × 750
SB4/C-100.LB24	100	2/1	360	10	2,2	230/400	86	1100 × 490 × 830
SB4/C-50.LB30	50	2/1	420	10	2,2	230/400	80	850 × 400 × 770
SB4/C-100.LB30	100	2/1	420	10	2,2	230/400	90	1150 × 490 × 850
SB4/C-200.LB30	200	2/1	420	10	2,2	230/400	126	1550 × 560 × 1000

AZ TECHNIKA.PL

REMEZA AIR COMPRESSORS

PISTON COMPRESSORS SERIES «REMEZA»
KOMPRESORY TŁOKOWE SERII «REMEZA»

3,0 kW

MODEL	Lt	C/St	l/min	bar	kW	V	kg	Dimensions Wymiary A × B × C, mm
SB4/C-50.LB30-3.0	50	2/1	500	9	3,0	400	77	850 × 400 × 770
SB4/C-100.LB30-3.0	100	2/1	500	9	3,0	400	92	1150 × 490 × 850
SB4/C-200.LB30-3.0	200	2/1	500	9	3,0	400	130	1550 × 560 × 1000
SB4/C-50.LB40	50	3/1	580	10	3,0	400	92	900 × 400 × 800
SB4/C-100.LB40	100	3/1	580	10	3,0	400	100	1130 × 500 × 880
SB4/C-200.LB40	200	3/1	580	10	3,0	400	140	1460 × 640 × 1150

4,0 kW

MODEL	Lt	C/St	l/min	bar	kW	V	kg	Dimensions Wymiary A × B × C, mm
SB4/C-100.LB50	100	2/1	690	10	4,0	400	130	1150 × 550 × 1000
SB4/F-270.LB50	270	2/1	690	10	4,0	400	180	1590 × 500 × 1100

5,5 kW

MODEL	Lt	C/St	l/min	bar	kW	V	kg	Dimensions Wymiary A × B × C, mm
SB4/F-270.LB50-5.5	270	2/1	880	10	5,5	400	185	1660 × 515 × 1100
SB4/C-100.LB75	100	3/1	950	10	5,5	400	143	1150 × 550 × 1150
SB4/F-270.LB75	270	3/1	950	10	5,5	400	195	1650 × 510 × 1150
SB4/F-500.LB75	500	3/1	950	10	5,5	400	230	2000 × 610 × 1250

AZ TECHNIKA.PL

REMEZA AIR COMPRESSORS

PISTON COMPRESSORS SERIES «REMEZA»

KOMPRESORY TŁOKOWE SERII «REMEZA»

7,5 kW
11,0 kW

MODEL	Lt	C/St	l/min	bar	kW	V	kg	Dimensions Wymiary A × B × C, mm
SB4/F-500.LT100	500	4/2	1400	10	7,5	400	340	2000 × 610 × 1250
SB4/F-500.LT100-11.0	500	4/2	1700	10	11,0	400	370	2000 × 615 × 1250
SB4/F-500.LT100/15-7.5	500	4/2	1000	15	7,5	400	370	2000 × 610 × 1250
SB4/F-500.LT100/15	500	4/2	1400	15	11,0	400	385	2000 × 610 × 2053

5,5+5,5 kW

MODEL	Lt	C/St	l/min	bar	kW	V	kg	Dimensions Wymiary A × B × C, mm
SB4/F-500.LB75T	500	3/1	1900	10	5,5+5.5	400	365	2000 × 610 × 1250

PISTON COMPRESSORS SERIES «REMEZA» WITH INTEGRATED DRYER

KOMPRESORY TŁOKOWE SERII «REMEZA» ZE ZINTEGROWANYM OSUSZACZEM

4,0 kW
5,5 kW
7,5 kW

MODEL	Lt	C/St	l/min	bar	kW	V	kg	Dimensions Wymiary A × B × C, mm
SB4/F-500.LB50D	500	2/1	690	10	4,0	400	300	2210 × 620 × 1210
SB4/F-500.LB75D	500	3/1	950	10	5,5	400	312	2210 × 650 × 1390
SB4/F-500.LT100D	500	4/2	1400	10	7,5	400	390	2210 × 650 × 1390

AZ TECHNIKA.PL

REMEZA AIR COMPRESSORS

PISTON COMPRESSORS SERIES «REMEZA»

KOMPRESORY TŁOKOWE SERII «REMEZA»

2,2 kW
3,0 kW
4,0 kW
5,5 kW
7,5 kW

Air compressors with vertical air tank
Kompresory z pionowym zbiornikiem

MODEL	Lt	C/St	l/min	bar	kW	V	kg	Dimensions Wymiary A × B × C, mm
SB4/C-100.LB30V	100	2/1	420	10	2,2	230/400	97	630 × 540 × 1240
SB4/C-100.LB40V	100	3/1	580	10	3,0	400	110	630 × 560 × 1300
SB4/F-270.LB50V	270	2/1	690	10	4,0	400	180	650 × 700 × 1750
SB4/F-270.LB75V	270	3/1	950	10	5,5	400	195	650 × 700 × 1800
SB4/F-270.LT100V	270	4/2	1400	10	7,5	400	286	1055 × 620 × 1900

MOBILE PISTON COMPRESSORS WITH ELECTRIC MOTOR SERIES «REMEZA»

MOBILNE KOMPRESORY TŁOKOWE Z ELEKTRYCZNYM SILNIKIEM SERII «REMEZA»

5,5 kW
7,5 kW
11,0 kW

MODEL	Lt	C/St	l/min	bar	kW	V	kg	Dimensions Wymiary A × B × C, mm
SB4/C-90.LB75	90	3/1	980	8	5,5	400	180	1400 × 840 × 1030
SB4/C-90.W95/6	90	3/1	1700	6	7,5	400	240	1400 × 860 × 1160
SB4/C-90.W115/6	90	3/1	2800	6	11,0	400	330	1400 × 860 × 1160

MOBILE PISTON COMPRESSORS WITH ENGINE DRIVE SERIES «REMEZA»

PRZEWOŹNE KOMPRESORY TŁOKOWE Z NAPĘDEM SPALINOWYM SERII «REMEZA»

13 HP
ENGINE
13 PS
SILNIK

MODEL	Lt	C/St	l/min	bar	HP	Fuel type Rodzaj paliwa	kg	Dimensions Wymiary A × B × C, mm
SB4/C-90.LB75.SPE390R(E)	90	3/1	980	8	13	Engine Silnik	180	1400 × 840 × 1030
SB4/C-90.W95/6.SPE390R(E)	90	3/1	1700	6	13	Engine Silnik	250	1400 × 840 × 1160

R – manual starter, E – electric starter, CE – Certification under process
R – Starter ręczny, E – Starter elektryczny, CE – Certyfikacja w trakcie procesu

AZ TECHNIKA.PL

REMEZA AIR COMPRESSORS

BOOSTER SERIES «REMEZA»
BOOSTERY SERII «REMEZA»

15,0 kW
18,5 kW
22,0 kW

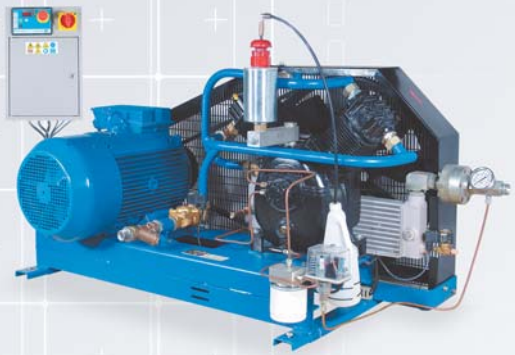

MODEL	C/St	rpm	Inlet pressure Ciśnienie wejściowe bar	Required inlet volume Wymagana objętość na włocie l/min	Productivity Wydajność l/min 25 bar	Productivity Wydajność l/min 35 bar	kW	kg	Dimensions Wymiary A × B × C, mm
BA20/2	2/1	760	6	2750	2200	2100	15,0	300	1500 × 750 × 900
			8	3500	2800	2700			
			10	4200	3500	3300			
BA20/3	3/1	650	6	3600	2800	–	15,0	330	1500 × 750 × 900
			8	4500	3600	–			
			10	5400	4300	–			
BA25	3/1	650	6	3400	–	2700	18,5	345	1500 × 750 × 900
			8	4300	–	3400			
			10	5200	–	4150			
BA25	3/1	760	6	4400	3500	–	18,5	345	1500 × 750 × 900
			8	5600	4500	–			
			10	6900	5500	–			
BA30	3/1	760	6	4200	–	3300	22,0	395	1500 × 750 × 900
			8	5400	–	4300			
			10	6300	–	5000			

AIR COMPRESSORS OF AVERAGE PRESSURESERIE «REMEZA»
KOMPRESORY «REMEZA» NA WYŻSZE CIŚNIENIA

7,5 kW
11,0 kW
30 bar
20 bar

MODEL	C/St	rpm	l/min	bar	kW	kg	Dimensions Wymiary A × B × C, mm
BP10-30	2/2	800	500	30	7,5	195	1300 × 600 × 700
BP15-20	2/2	1250	1000	20	11,0	215	1300 × 600 × 700
BP15-30	2/2	1000	800	30	11,0	215	1300 × 600 × 700

AZ TECHNIKA.PL

REMEZA AIR COMPRESSORS

AIR TANK SERIES «REMEZA»

ZBIORNIKI POWIETRZA SERII «REMEZA»

11 bar

15 bar

MODEL	Lt	bar	kg	Dimensions Wymiary A × B × C, mm
PB 270.11	270	11	95	630 × 540 × 1250
PB 270.15	270	15	116	630 × 560 × 1300
PB 500.11	500	11	125	650 × 650 × 1750
PB 500.15	500	15	150	650 × 700 × 1800

MOBILE PISTON COMPRESSORS WITH ELECTRIC MOTOR SERIES «REMEZA»

PRZEWOŹNE KOMPRESORY TŁOKOWE Z ELEKTRYCZNYM SILNIKIEM SERII «REMEZA»

NEW

1,8 kW

MODEL	Lt	C/St	l/min	bar	kW	V	kg	Dimensions Wymiary A × B × C, mm
SB4/C-20.GM244	20	1/1	260	10	1,8	230	32	480 × 400 × 780
SB4/C-24.GM244/10	24	1/1	260	10	1,8	230	29	600 × 330 × 630
SB4/C-20.VX304	20	2/1	300	10	1,8	230	45	480 × 420 × 780

OIL FREE COMPRESSORS SERIES «REMEZA»

BEZOLEJOWE KOMPRESORY SERII «REMEZA»

0,75 kW

1,1 kW

1,4 kW

1,1+1,1 kW

1,4+1,4 kW

OILLESS BEZOLEJOWE

MODEL	Lt	C/St	l/min	bar	kW	V	db	kg	Dimensions Wymiary A × B × C, mm
СБ4/С-24.OLD10	24	2/1	105	8	0,75	230	65	28	595 × 300 × 600
СБ4/С-24.OLD15	24	2/1	150	8	1,1	230	68	34	595 × 300 × 660
СБ4/С-24.OLD20	24	2/1	200	8	1,4	230	68	36	595 × 300 × 660
СБ4/С-24.OLD20-3	24	2/1	200	8	1,4	400	68	36	595 × 300 × 660
СБ4/С-50.OLD15	50	2/1	150	8	1,1	230	68	44	840 × 445 × 740
СБ4/С-50.OLD20	50	2/1	200	8	1,4	230	68	46	840 × 445 × 740
СБ4/С-50.OLD20-3	50	2/1	200	8	1,4	400	68	46	840 × 445 × 740
СБ4/С-50.OLD20-3/10	50	2/2	125	10	1,4	400	68	46	840 × 445 × 740
СБ4/С-100.OLD15T	100	2/1	300	8	1,1+1,1	230	72	88	1180 × 420 × 900
СБ4/С-100.OLD20-3T	100	2/1	400	8	1,4+1,4	400	72	89	1180 × 420 × 900
СБ4/С-100.OLD20-3T/10	100	2/2	250	10	1,4+1,4	400	72	89	1180 × 420 × 900

AZ TECHNIKA.PL

REMEZA AIR COMPRESSORS

INDUSTRIAL OIL FREE PISTON COMPRESSORS «REMEZA»

BEZOLEJOWE SPRĘŻARKI TŁOKOWE DLA PRZEMYSŁU «REMEZA»

NEW

PROFESSIONAL SERIES. Applications in food, pharmaceutical, cosmetic, chemical industry and other industrial applications.
Ideal source of compressed air, in which oilfree air is required.

PROFESJONALNA SERIA. Zastosowanie w przemyśle spożywczym, farmaceutycznym, kosmetycznym, chemicznym oraz inne zastosowania przemysłowe.
Idealne źródło sprężonego powietrza, w którym jest wymagane powietrze bezolejowe.

TECHNICAL FEATURES OF COMPRESSOR UNIT:

- Reliable, high-tech piston Compressor units manufactured in Japan
- Maintenance Interval is 10,000 hours
- Pistons and compression rings are very resistant against abrasion and high temperture
- Material of compression rings is Teflon
- High efficiency and high quality Air filter
- Usage of Aftercooler

DANE TECHNICZNE JEDNOSTKI SPRĘŻAJĄCEJ:

- Niezawodne high-tech tłoki jednostki sprężającej wyprodukowane w Japonii.
- Częstotliwość konserwacji to 10,000 godzin.
- Tłoki oraz pierścienie tłokowe są bardzo odporne na ścieranie oraz wysoką temperaturę.
- Pierścienie tłokowe są wykonane z teflonu.
- Wysokiej wydajności oraz jakości filtr powietrza.
- Zastosowanie chłodnicy końcowej.

ADVANTAGES OF INDUSTRIAL OIL FREE PISTON AIR COMPRESSORS «REMEZA»:

- Long life operation
- Low operating costs
- Low maintenance costs
- Long service life
- Operating Pressure up to 14 bar
- Vibration dampers can be adjusted according to installation area
- Easy access to key components

Compressors can be ordered on base frame without receiver or on receiver with volume from 100 to 500 Liter.

ZALETY BEZOLEJOWYCH SPRĘŻAREK TŁOKOWYCH DLA PRZEMYSŁU:

- Długa żywotność
- Niskie koszty eksploatacji
- Niskie koszty konserwacji
- Długi okres eksploatacji
- Ciśnienie robocze do 14 bar
- Tłumik drgań można regulować w zależności od miejsca montażu
- Łatwy dostęp do kluczowych komponentów

Sprężarki można zamówić na ramie bez zbiornika powietrza lub na zbiorniku powietrza o pojemności od 100 do 500 litrów.

AZ TECHNIKA.PL

REMEZA AIR COMPRESSORS

INDUSTRIAL OIL FREE PISTON COMPRESSORS «REMEZA»

BEZOLEJOWE KOMPRESORY TŁOKOWE DLA PRZEMYSŁU «REMEZA»

OILLESS BEZOLEJOWE

NEW

2,2 kW

MODEL	Lt	C/St	l/min	bar	kW	V	kg	Dimensions Wymiary A × B × C, mm
SB4-F22	–	2/1	420	10	2,2	230/400	67	900 × 550 × 700
SB4-100.F22	100	2/1	420	10	2,2	230/400	88	1180 × 500 × 1000

OILLESS BEZOLEJOWE

NEW

4,0 kW

5,5 kW

MODEL	Lt	C/St	l/min	bar	kW	V	kg	Dimensions Wymiary A × B × C, mm
SB4-F37	–	2/1	675	10	4,0	400	101	1100 × 600 × 700
SB4-270.F37	270	2/1	675	10	4,0	400	180	1670 × 600 × 1200
SB4-F55	–	2/2	690/560	10/14	5,5	400	130	1100 × 600 × 740
SB4-500.F55	500	2/2	690/560	10/14	5,5	400	250	2000 × 620 × 1440

OILLESS BEZOLEJOWE

NEW

7,5 kW

11,0 kW

MODEL	Lt	C/St	l/min	bar	kW	V	kg	Dimensions Wymiary A × B × C, mm
SB4-F75	–	3/2	1120/900	10/14	7,5	400	158	1100 × 625 × 780
SB4-500.F75	500	3/2	1120/900	10/14	7,5	400	315	2000 × 620 × 1440
SB4-F110	–	3/2	1620/1300	10/14	11,0	400	180	1100 × 620 × 820
SB4-500.F110	500	3/2	1620/1300	10/14	11,0	400	337	2000 × 620 × 1440

AZ TECHNIKA.PL

REMEZA AIR COMPRESSORS

OIL FREE COMPRESSORS SERIE «REMEZA»

BEZOLEJOWE KOMPRESORY SERII «REMEZA»

0,75 kW
1,1 kW
1,5 kW
1,8 kW
1,5+1,5 kW

MODEL	Lt	C/St	l/min	bar	kW	V	db	kg	Dimensions Wymiary A × B × C, mm
SB4-24.F114	24	1/1	100	8	0,75	230	72	35	480 × 460 × 750
SB4-24.GMS150	24	1/1	150	8	1,1	230	75	40	480 × 460 × 665
SB4-24.GMS150D	24	1/1	150	8	1,1	230	75	45	480 × 460 × 655
SB4-50.GMS150	50	1/1	150	8	1,1	230	75	50	480 × 460 × 835
SB4-24.VS204	24	2/1	200	8	1,5	230	75	45	480 × 460 × 670
SB4-24.VS204D	24	2/1	200	8	1,5	230	75	50	480 × 460 × 670
SB4-50.VS204	50	2/1	200	8	1,5	230	75	50	480 × 460 × 840
SB4-50.VS204D	50	2/1	200	8	1,5	230	75	55	480 × 460 × 830
SB4-100.VS204T	100	2/1	400	8	1,5+1,5	230	79	105	1140 × 440 × 865
SB4-100.VS204TD	100	2/1	400	8	1,5+1,5	230	79	110	1140 × 440 × 865

serie D – with air dryer
Polymeric coating inside receiver

Seria D – z osuszaczem
Powłoka polimerowa wewnątrz zbiornika

0,75 kW
1,1 kW
1,5 kW

MODEL	Lt	C/St	l/min	bar	kW	V	db	kg	Dimensions Wymiary A × B × C, mm
SB4-8.F114K	8	1/1	100	8	0,75	230	57	45	760 × 400 × 615
SB4-16.GMS150K	16	1/1	150	8	1,1	230	57	80	515 × 640 × 800
SB4-16.GMS150KD	16	1/1	150	8	1,1	230	57	85	515 × 640 × 800
SB4-16.VS204K	16	2/1	200	8	1,5	230	65	85	515 × 640 × 800
SB4-16.VS204KD	16	2/1	200	8	1,5	230	65	87	515 × 640 × 800

serie D – with air dryer
serie K – noise insulation house
Polymeric coating inside receiver

Seria D – z osuszaczem
Seria K – z obudową dźwiękochłonną
Powłoka polimerowa wewnątrz zbiornika

AZ TECHNIKA.PL

REMEZA AIR COMPRESSORS

OIL-FREE SCROLL COMPRESSORS

BEZOLEJOWE SPRĘŻARKI SPIRALNE

NEW

- 2,2 kW
- 4,0 kW
- 5,5 kW
- 7,5 kW
- 4,0+4,0 kW
- 5,5+5,5 kW
- 7,5+7,5 kW

Highly reliable, low-noise oil-free scroll compressors – an ideal source of compressed air, in which oilfree air is required (food, electronics, pharmaceuticals, textile industry, etc.)

ADVANTAGES OF OIL-FREE SCROLL COMPRESSORS «REMEZA»:

- Modern, advanced technology, high reliability
- Highly purified intake air (up to 5 microns from dust and mechanical particles) through a special air filter
- Easy maintenance and low operating costs. Technical Maintenance reduced to replace the air filter cartridge and adjusting the belt tension
- Noise instalation cover, low noise and vibration leads to the ability to install the compressor directly next to the working area
- The minimum number of moving parts ensures a long service life.

Niezawodne, niski poziom hałasu, bezolejowe spiralne sprężarki idealnym źródłem sprężonego powietrza, w którym jest wymagane powietrze bez oleju (przemysł spożywczy, elektroniczny, farmaceutyczny, tekstylny, itp.)

ZALETY BEZOLEJOWYCH SPRĘŻAREK SPIRALNYCH «REMEZA»:

- Nowoczesna zaawansowana technologia, niezawodność
- Wysoce oczyszczone powietrze (aż do 5 mikronów z pyłu oraz cząstek mechanicznych) przez specjalny filtr powietrza.
- Łatwa konserwacja oraz niskie koszty eksploatacji.
- Obsługa techniczna zredukowana do wymiany wkładu filtra oraz regulacji napięcia paska.
- Pokrywa izolacji akustycznej, niski poziom hałasu oraz wibracji, dzięki temu jest możliwość instalacji kompresora w bezpośrednim sąsiedztwie obszaru roboczego.
- Minimalna ilość ruchomych części zapewnia długą żywotność.

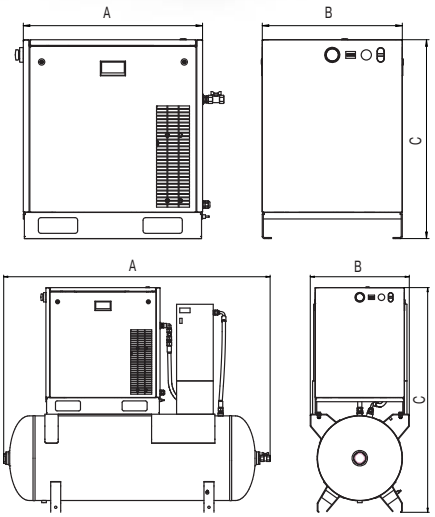

MODEL	Lt	l/min	bar	kW	V	db	kg	Dimensions Wymiary A × B × C, mm
KC3-8(10)	–	250/215	8/10	2,2	400	62	115	790 × 550 × 765
KC3-8(10)M	–	250/215	8/10	2,2	400	62	120	850 × 550 × 765
KC3-8(10)-270	270	250/215	8/10	2,2	400	62	210	1600 × 600 × 1360
KC3-8(10)-270D	270	250/215	8/10	2,2	400	62	235	1600 × 600 × 1360
KC3-8(10)-270M	270	250/215	8/10	2,2	400	62	220	1600 × 600 × 1360
KC5-8	–	410	8	4,0	400	63	125	790 × 550 × 765
KC5-8M	–	410	8	4,0	400	63	135	850 × 550 × 765
KC5-8-270	–	410	8	4,0	400	63	225	1600 × 600 × 1360
KC5-8-270D	270	410	8	4,0	400	63	250	1600 × 600 × 1360
KC5-8-270M	270	410	8	4,0	400	63	235	1600 × 600 × 1360
KC5-10	–	345	10	4,0	400	63	125	790 × 550 × 765
KC5-10M	–	345	10	4,0	400	63	135	850 × 550 × 765
KC5-10-270	270	345	10	4,0	400	63	225	1600 × 600 × 1360
KC5-10-270D	270	345	10	4,0	400	63	250	1600 × 600 × 1360
KC5-10-270M	270	345	10	4,0	400	63	235	1600 × 600 × 1360
KC5-8-500T	500	820	8	4,0+4,0	400	68	410	1930 × 620 × 1450
KC5-8-500TM	500	820	8	4,0+4,0	400	68	430	1930 × 760 × 1450
KC5-10-500T	500	690	10	4,0+4,0	400	68	410	1930 × 620 × 1450
KC5-10-500TM	500	690	10	4,0+4,0	400	68	430	1930 × 760 × 1450
KC7-8	–	605	8	5,5	400	64	215	980 × 670 × 1020
KC7-8M	–	605	8	5,5	400	64	230	1080 × 670 × 1020
KC7-8-270	270	605	8	5,5	400	64	310	1600 × 670 × 1615
KC7-8-270D	270	605	8	5,5	400	64	335	1600 × 670 × 1615
KC7-8-270M	270	605	8	5,5	400	64	350	1600 × 670 × 1615
KC7-8-500T	500	1210	8	5,5+5,5	400	69	620	2050 × 670 × 1780
KC7-8-500TM	500	1210	8	5,5+5,5	400	69	650	2050 × 900 × 1780
KC10-8	–	820	8	7,5	400	65	225	980 × 670 × 1020
KC10-8M	–	820	8	7,5	400	65	240	1080 × 670 × 1020
KC10-8-270	270	820	8	7,5	400	65	320	1600 × 670 × 1615
KC10-8-270D	270	820	8	7,5	400	65	345	1600 × 670 × 1615
KC10-8-270M	270	820	8	7,5	400	65	360	1600 × 670 × 1615
KC10-8-500T	500	1640	8	7,5+7,5	400	70	640	2050 × 670 × 1780
KC10-8-500TM	500	1640	8	7,5+7,5	400	70	670	2050 × 900 × 1780

D – with air dryer (refrigeration type).
M – membrane type dryer, dew point -20 °C, compressed air loss ≈ 15%.
T – tandem (two compressors on one receiver).

D – z osuszaczem ziębniczym
M – Osuszacz membranowy, punkt rosy -20 °C, straty powietrza ≈ 15%.
T – Tandem (dwa kompresory na jednym zbiorniku)

AZ TECHNIKA.PL

REMEZA AIR COMPRESSORS

SCREW COMPRESSORS IDEAL SOURCE OF COMPRESSED AIR

SPRĘŻARKI ŚRUBOWE IDEALNYM ŹRÓDŁEM SPRĘŻONEGO POWIETRZA

ADVANTAGE OF SCREW COMPRESSOR STATIONS:

- Less weight and smaller overall sizes in comparison with piston compressors.
- High reliability.
- High output discharge at low energy consumption.
- Low noise level (compressors are equipped with sound insulation house).
- Little vibration because of absence of parts performing back-and-forth motion.
- Insignificant pressure fluctuation in the compressed air net.
- Air cooling.
- Simplicity of assembly (no necessity of foundation).
- Simplicity and comfort when servicing and operating. The maintenance interval is up to 4000 hours.
- During operation no permanent presence of staff is required.
- Designed for continuous work.
- High quality of compressed air (thanks to the integral two-stage oil-separation system).
- Easy access to spare parts.

ZALETY SPRĘŻARKI ŚRUBOWEJ:

- Mniejsza waga oraz mniejsze wymiary w porównaniu do sprężarek tłokowych.
- Wysoka niezawodność.
- Wysoka wydajność tłoczenia przy niskim zużyciu energii.
- Niski poziom hałasu (sprężarki są wyposażone w izolację akustyczną).
- Małe wibracje z powodu braku części wykonującej ruch posuwowo-zwrotny.
- Nieznaczne wahania ciśnienia w sieci sprężonego powietrza.
- Chłodzenie powietrzem.
- Prostota montażu (brak konieczności usadowienia).
- Prostota i wygoda podczas serwisowania oraz obsługi.
- Częstotliwość konserwacji wynosi do 4000 godzin.
- Podczas pracy nie jest wymagana stała obecność personelu.
- Przystosowanie do pracy ciągłej.
- Wysoka jakość sprężonego powietrza (dzięki zamontowanemu systemu dwustopniowego oddzielania oleju).
- Łatwa dostępność części zamiennych.

Screw airends of GHH RAND, ROTORCOMP, AERZEN (Germany), one of the leaders in the world market of compressor industry for development and manufacturing of compressor units:
• are designed for the permanent continuous work up to 24 hours a day under differents operation conditions;
• reliable asymmetric design rotor's profiles provides the maximal output capacity and efficiency, saves energy consumption at high volume flow;
• work lifetime up to 100 000 hours;
Asynchronous three-phase electric motors of the company «Siemens» (Germany) and ABB (Switzerland), protection class IP55, isolation class F, integral PTC control of temperature of engine windings (beginning from 75 KW):
• high efficiency coefficient;
• high reliability, long service life, simplicity of operation;
• world-acknowledged quality.
Integral frequency converters of the company «Danfoss» and ABB allow to change rotation per minute of the electric motor and thus to regulate the output capacity of compressor in the range from 30% to 100% of the nominal rotation (option BC).
• Smooth start and stop of the motor.
• Saving of electric energy consumption at the expense of conformity of the used energy to the actual consumption of compressed air and exclusion of idle run phases.
Integral dryer and filter systems allows to receive dry and clean air of the necessary class.
Units of thermal energy recuperation (option K) allow to use the heat caused by compressor operation, for water heating.
Two-stage oil-separation system provides the residual content of oil in compressed air not more than 3 mg/m^3.
The use of quick-detachable oil filters, air filters and separators reduces the idle time of the equipment when carrying out the maintenance service.
High-efficient direct drive.
In compressors BK60-BK430 the state of the air filter is controlled by the pollution sensor with information output to the control panel.

Stopnie śrubowe firmy GHH RAND, ROTORCOMP, AERZEN (Niemieckie), jeden z liderów na rynku światowym w przemyśle sprężarek dla rozwoju i produkcji urządzeń sprężających:
• przeznaczone są do stałej ciągłej pracy przez 24 godzin dziennie, w różnych warunkach eksploatacyjnych;
• niezawodna asymetryczna konstrukcja wirnika zapewnia maksymalną moc wyjściową i efektywność, oszczędność zużycia energii przy dużej objętości przepływu powietrza.
• żywotność pracy aż do 100 000 godzin
Asynchroniczne trójfazowe silniki elektryczne firmy Siemens (Niemieckie) i ABB (Szwajcarskie), stopień ochrony IP55, klasa izolacji F, Integralna kontrola PTC temperatury uzwojeń silnika (począwszy od 75 KW):
• współczynnik wysokiej wydajności
• wysoka niezawodność, długa żywotność, prostota obsługi
• światowe potwierdzenie jakości.
Integralne przetworniki częstotliwości firmy Danfoss i ABB pozwala zmienić obroty silnika elektrycznego, a tym samym możliwości regulowania wyjścia sprężarki w zakresie od 30% do 100% znamionowej rotacji (opcja BC).
• łagodny start i zatrzymanie silnika
• oszczędność zużycia energii elektrycznej kosztem zgodności zużywanej energii do rzeczywistego zapotrzebowania sprężonego powietrza i wykluczeniem bezczynnych faz przebiegu.
Zintegrowane systemy osuszania i filtrowania umożliwiające odbiór suchego i czystego powietrza w niezbędnej klasie.
Jednostki energii cieplnej rekuperacji (opcja k) umożliwiają wykorzystanie ciepła powstałego z pracy sprężarki, do ogrzewania wody.
System dwustopniowego separacji oleju zapewnia resztkową zawartość oleju w sprężonym powietrzu nie większą niż 3 mg/m^3.
Stosowane szybko demontowane filtry oleju, filtry powietrza i separatory skracają czas bezczynności sprzętu podczas przeprowadzania konserwacji.
wysoce wydajny napęd bezpośredni.
W sprężarkach BK60-BK430 stan filtra powietrza jest kontrolowana przez czujnik zanieczyszczeń z wyjściem informacji do centrali.

AZ TECHNIKA.PL

PROGRAMMABLE CONTROLLERS
PROGRAMOWALNE STEROWNIKI

AIRMASTER P1

Multi-functional industrial electronic control unit (controller AirMaster P1) is designed for controlling air compressors. The information is carried out on the liquid crystal display with highlighting. In the display the symbol system is used which is supported by the text with a free choice of the language. The controller is fully compatible with network RS485 (the option is installed additionally on request).

CONTROLLER AIRMASTER CARRIES OUT THE FOLLOWING FUNCTIONS:

- Power-saving mode of the compressor operation (start of the electric engine according to the scheme «Star-delta»; the operating regime is load, idle, temporary cutoff, at the absence of compressed air consumption;
- Electronic control of parameters (compressed air pressure, temperature of the oil and air mixture, condition of the button «Emergency stop» and effective control of operating parameters of the compressor;
- Effective protection and emergency stop of the compressor at the onset of emergency situations with the indication of warning messages;
- Automatic indication of the necessity to carry out the maintenance intervall;
- Control of operating time at different operation regimes of the compressor and nonvolatile memory of the operation regime, emergency cut-offs and conductance of maintenance service, control of the multilevel system from the unauthorized access to the compressor parameters;
- Possibility of remote control of the compressor.

Wielofunkcyjna przemysłowa elektroniczna jednostka sterująca (sterownik AirMaster P1) jest przeznaczony do sterowania sprężarekami powietrza. informacje pojawiają się na ekranie ciekłokrystalicznym z podświetleniem. Na wyświetlaczu jest zastosowany system symboli, który jest obsługiwany przez tekst z dowolnego wyboru języka. Kontroler jest kompatybilny z siecią RS485 (opcja ta jest zainstalowana dodatkowo na życzenie klienta).

KONTROLER AIRMASTER REALIZUJE NASTĘPUJĄCE FUNKCJE:

- Energooszczędny tryb pracy sprężarki (start silnika elektrycznego według schematu «Start-delta»; działa pod obciążeniem, bezczynny, tymczasowe odcięcie, przy braku zużycia sprężonego powietrza;
- Elektryczna regulacja parametrów (ciśnienie sprężonego powietrza, temperatura mieszaniny oleju i powietrza, stan przycisku «Awaryjnego zatrzymania» «Emergancy stop» i skutecznej kontroli parametrów pracy sprężarki;
- Skuteczna ochrona i awaryjne zatrzymanie sprężarki przy wystąpieniu sytuacji awaryjnych ze wskazaniem komunikatów ostrzegawczych;
- Automatyczne wskazanie konieczności przeprowadzania konserwacji;
- Kontrola czasu pracy w różnych systemach operacyjnych kompresora i nieulotnej pamięci systemu operacyjnego, awaryjne odcięcia oraz przeprowadzone usługi konserwacyjne, kontrola wielopoziomowego systemu od nieuprawnionego dostępu do parametrów sprężarki;
- Możliwość zdalnego sterowania sprężarką.

AIRMASTER S1

Multi-functional industrial microprocessor control unit (controller AirMaster S1) is designed for the control of operation of air screw compressors. The user interface is equipped with simple and intelligible regulation buttons with the indicator highlighting. The compressor state is vividly displayed onto the liquid crystal display. In the display the symbol system is used which is supported by the text with a choice of the language.

The controller is fully compatible with a number of computer systems and can be added by them, providing the effective control, control and analysis. For connecting with other systems the network RS485 is used. As compared with the controller AirMaster P1 the controller AirMaster S1 has a more enhanced function range.

- Power-saving mode of the compressor operation (start of the electric engine according to the scheme «Star-delta»;
- Operation in regimes of load, idle; the compressor operation with the frequency-regulated drive; temporary cutoff of the compressor electric engine at the absence of compressed air consumption;
- Control and effective control, including the remote control, of operating parameters of the compressor both in the manual and automatic modes, effective protection and emergency stop of the compressor at emergency situations with the indication of warning messages;
- Automatic indication of the necessity to carry out the maintenance intervall;
- Control of operating time at different operation regimes of the compressor and nonvolatile memory of the operation regimes, emergency cut-offs and time of carrying out the maintenance service, control of the multilevel system from the unauthorized access to the compressor parameters;
- At the installation of the additional equipment – remote control of parameters and operation of pneumatic systems consisting of compressors of different models and manufacturers.

Wielofunkcyjne przemysłowe urządzenie mikroprocesorowe do sterowania (sterownik Airmaster S1) jest zaprojektowany do kontroli pracy sprężarek śrubowych. Interfejs użytkownika jest prosty i zrozumiały wyposażony w przyciski regulacji z podświetlaniem wskaźnika. Stan sprężarki jest wyraźnie wyświetlany na ciekłokrystalicznym wyświetlaczu. Jest tutaj zastosowany system symboli, który jest obsługiwany przez tekst z dowolnego wyboru języka.

Kontroler jest w pełni kompatybilny z wieloma systemami komputerowymi i może być dodawany przez nie, zapewnienie skutecznej kontroli i analizy. Do łączenia z innymi systemami, stosuje się sieć RS485. w stosunku do regulatora AirMaster P1 sterownik AirMaster S1 ma bardziej wzmocniony szereg funkcji.

- Energooszczędny tryb pracy sprężarki (start silnika elektrycznego według schematu «Start-delta».
- Praca pod obciążeniem, obroty biegu jałowego; praca sprężarki z napędem – częstotliwości regulowania; czasowe odcięcie silnika elektrycznego sprężarki przy braku zużycia sprężonego powietrza.
- Kontroli i skutecznej kontroli, w tym pilota parametrów pracy sprężarki zarówno w ręcznych i automatycznych trybach, skutecznej ochrony i awaryjnego zatrzymania sprężarki w sytuacjach kryzysowych ze wskazaniem komunikatów ostrzegawczych.
- Automatyczne wskazanie konieczności przeprowadzania konserwacji.
- Kontrola czasu pracy w różnych systemach operacyjnych kompresora i nieulotnej pamięci systemu operacyjnego, awaryjne odcięcia oraz przeprowadzone usługi konserwacyjne, kontrola wielopoziomowego systemu od nieuprawnionego dostępu do parametrów sprężarki.
- Przy instalacji dodatkowego sprzętu – zdalne sterowanie parametrami i eksploatacja systemów pneumatycznych składających się ze sprężarek różnych modeli i producentów.

AZ TECHNIKA.PL

PROGRAMMABLE CONTROLLERS
PROGRAMOWALNE STEROWNIKI

ENERGAIR METACENTRE

EnergAir Metacentre is a specialized microprocessor system for control of the working group of compressors (up to 24 compressors) included into the common compressed-air network. It allows to regulate and control pressure in the set parameters in any point of the user's compressed-air network.

MAIN POSSIBILITIES OF ENERGAIR METACENTRE:

- Connection, control and regulation of operation from 2 to 24 screw compressors of any models and types of different manufacturers.
- Maintenance of constant pressure in the controlled point of the compressed-air network with the precision up to 0,2 bar.
- Table technology which allows to form up to 6 different groups, with the different strategy of control and regulation of operation of compressor plants.
- Real time clock allows to set more accurately the pressure parameters, referred to real time.
  Intelligence system of preliminary control of pressure in the system. The possibility of adjustment of pressure parameters at any time.
- Mode of regulation of electric power consumption at the expense of the modern effective control system and control of operation modes of compressors.
- Intelligent system of control of the operation of two and more compressors equipped with the frequency transducer.
- Possibility of control of operation of the auxiliary equipment, for example, air treatment system.
- Possibility of forming different zones of placement of compressors, control of each of them.
- Remote control and maintenance of pressure balance in the automatic mode.
- Remote extension of input/output for regulating the operation of the auxiliary equipment.
- Technology of automation of the virtual relay.
- Possibility of adding the reserve pressure sensor. It increases the system reliability, regulation of pressure difference at air cleaning, connection of the sensor-flowmeter.

EnergAir Metacentre to wyspecjalizowany system mikroprocesorowy do sterowania grupą roboczą sprężarek (do 24 sprężarek) włączonych do wspólnej sieci sprężonego powietrza. Pozwala regulować i kontrolować ciśnienia w parametrach ustawionych w każdym punkcie sieci sprężonego powietrza przez użytkownika.

GŁÓWNE MOŻLIWOŚCI ENERGAIR METACENTRE:

- Połączenie, kontrola i regulacja pracy od 2 do 24 sprężarek śrubowych wszelkich typów i rodzajów różnych producentów
- Utrzymywanie stałego ciśnienia w kontrolowanym punkcie sieci sprężonego powietrza, z dokładnością do 0,2 bara.
- Tabela technologii, która pozwala na 6 różnych grup, innej strategii kontroli i regulacji pracy zainstalowanych sprężarek.
- Zegar czasu rzeczywistego pozwala ustawić dokładniej parametry ciśnieniowe, o których mowa w czasie rzeczywistym.
- Inteligentny system wstępnej regulacji ciśnienia w układzie. możliwość regulacji parametrów ciśnienia w dowolnym czasie.
- Tryb regulacji zużycia energii elektrycznej nowoczesnym skutecznym układem sterowania i kontroli z trybów pracy sprężarek.
- Inteligentny system kontroli pracy dwóch i więcej sprężarek wyposażonych w przetwornik częstotliwości.
- Możliwość kontroli działania urządzeń pomocniczych, na przykład, systemu uzdatniania powietrza.
- Możliwość tworzenia różnych stref umieszczenia sprężarek, kontrolę każdej z nich.
- Zdalne sterowanie i utrzymanie równowagi ciśnienia w trybie automatycznym.
- Zdalne rozszerzenie wejścia / wyjścia do regulowania pracy sprzętu pomocniczego.
- Technologii automatyzacji przekaźnika wirtualnego.
- Możliwość dodawania czujnika rezerwy ciśnienia. zwiększa niezawodność systemu, regulację różnicy ciśnień w oczyszczaniu powietrza, podłączenie licznika czujnika przepływu.

DOTECH FX32A

Multi-functional controller is designed to control air compressors BK5T-BK15T. It displays information by using three digital indicators and additional characters.

MAIN FEATURES OF THE CONTROLLER DOTECH FX32A:

- Status indication compressor idle / load, the need for maintenance alarms.
- Digital display of pressure, temperature, oil-air mixture and the total operating time.
- Non-volatile memory for storing operating data: operating time, counter values and system states.
- Alarm messages: warning about stopping the compressor; failure of the pressure sensor, temperature sensor; The lack of one phase or incorrect phasing, motor overload; higher pressure than the maximum specified pressure; the temperature of the oil-air mixture above 100 ˚ C and below 5 ˚C.

Regulator wielofunkcyjny przeznaczony do sterowania sprężarkami powietrza BK5T-BK15T. Wyświetla informacje za pomocą trzech wskaźników cyfrowych oraz dodatkowych znaków.

GŁÓWNE CECHY KONTROLERA DOTECH FX32A:

- Wskaźnik stanu bezczynności sprężarki / obciążenia, potrzeba alarmów serwisowych.
- Cyfrowy wyświetlacz ciśnienia, temperatury mieszaniny oleju powietrza i całkowitego czasu pracy.
- Nieulotna pamięć do przechowywania danych operacyjnych: Czas pracy, wartości liczników i stanów systemu.
- Wiadomości alarmów: ostrzeżenie o zatrzymaniu sprężarki; awaria czujnika ciśnienia, czujnik temperatury; brak jednej fazy lub niewłaściwego fazowania, przeciążenie silnika; wyższe ciśnienie niż maksymalna określone ciśnienie; temperatura mieszaniny olej-powietrze powyżej 100 ˚C i poniżej 5 ˚C.

AZ TECHNIKA.PL

REMEZA AIR COMPRESSORS

SCREW COMPRESSORS WITH BELT DRIVE
KOMPRESOR ŚRUBOWY Z NAPĘDEM PASOWYM

Relais control system.
Operating mode: loading/stop

Sterowanie przełącznikami
Tryb pracy: włącz/wyłącz

4,0 kW
5,5 kW
7,5 kW

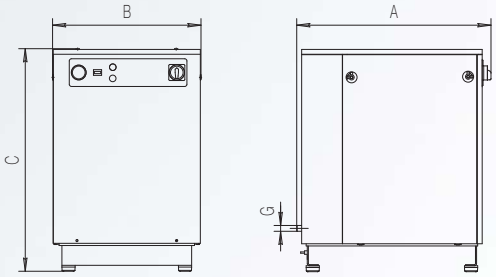

MODEL	bar	l/min	kW	dB	kg	Dimensions Wymiary A × B × C, mm	Output Przyłącze G
BK5-8(10,15)	8/10/15	550/450/270	4,0	68	200	890×680×1025	G3/4
BK7-8(10,15)	8/10/15	800/700/500	5,5	70	215	890×680×1025	G3/4
BK10-8(10,15)	8/10/15	1150/1000/700	7,5	71	225	890×680×1025	G3/4

4,0 kW
5,5 kW
7,5 kW

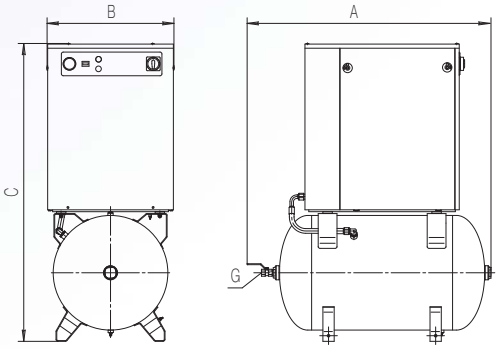

MODEL	Lt	bar	l/min	kW	dB	kg	Dimensions Wymiary A × B × C, mm	Output Przyłącze G
BK5-8(10,15)-270	270	8/10/15	550/450/270	4,0	68	305	1270×680×1585	G3/4
BK7-8(10,15)-270	270	8/10/15	800/700/500	5,5	70	340	1270×680×1585	G3/4
BK10-8(10,15)-270	270	8/10/15	1150/1000/700	7,5	71	345	1270×680×1585	G3/4

4,0 kW
5,5 kW
7,5 kW

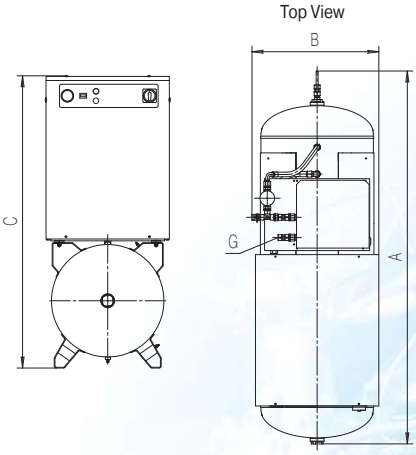

MODEL	Lt	bar	l/min	kW	dB	kg	Dimensions Wymiary A × B × C, mm	Output Przyłącze G
BK5-8(10,15)-500D	500	8/10/15	550/450/270	4,0	68	405	2030×695×1585	G1/2
BK7-8(10,15)-500D	500	8/10/15	800/700/500	5,5	70	450	2030×695×1585	G1/2
BK10-8(10,15)-500D	500	8/10/15	1150/1000/700	7,5	71	460	2030×695×1585	G1/2

AZ TECHNIKA.PL

REMEZA AIR COMPRESSORS

SCREW COMPRESSORS WITH BELT DRIVE

KOMPRESORY ŚRUBOWE Z NAPĘDEM PASOWYM

Control panel with microprocessor system.
Operating mode: loading/ idle mode/ stop

Panel sterowania z systemem mikroprocesorowym
Tryb pracy: praca / bieg jałowy / stop

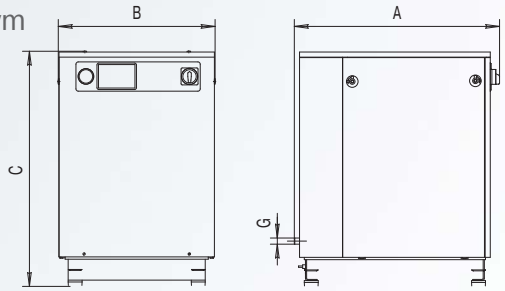

4,0 kW
5,5 kW
7,5 kW
11,0 kW
15,0 kW

MODEL	bar	l/min	kW	dB	kg	Dimensions Wymiary A × B × C, mm	Output Przyłącze G
BK5E-8(10,15)	8/10/15	550/450/270	4,0	68	200	890×680×1025	G3/4
BK7E-8(10,15)	8/10/15	800/700/500	5,5	70	215	890×680×1025	G3/4
BK10E-8(10,15)	8/10/15	1150/1000/700	7,5	71	225	890×680×1025	G3/4
BK15E-8(10,15)(BC)	8/10/15	1650/1400/1100	11,0	75	280	1080×680×1025	G3/4
BK20E-8(10,15)(BC)	8/10/15	2150/1900/1400	15,0	77	335	1080×680×1025	G3/4

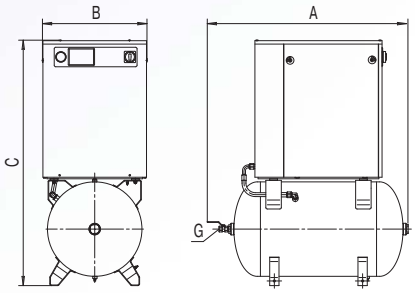

4,0 kW
5,5 kW
7,5 kW
11,0 kW
15,0 kW

MODEL	Lt	bar	l/min	kW	dB	kg	Dimensions Wymiary A × B × C, mm	Output Przyłącze G
BK5E-8(10,15)-270	270	8/10/15	550/450/270	4,0	68	305	1270×680×1585	G3/4
BK7E-8(10,15)-270	270	8/10/15	800/700/500	5,5	70	340	1270×680×1585	G3/4
BK10E-8(10,15)-270	270	8/10/15	1150/1000/700	7,5	71	345	1270×680×1585	G3/4
BK15E-8(10,15)-500(BC)	500	8/10/15	1650/1400/1100	11,0	75	475	2030×680×1585	G3/4
BK20E-8(10,15)-500(BC)	500	8/10/15	2150/1900/1400	15,0	77	520	2030×680×1585	G3/4

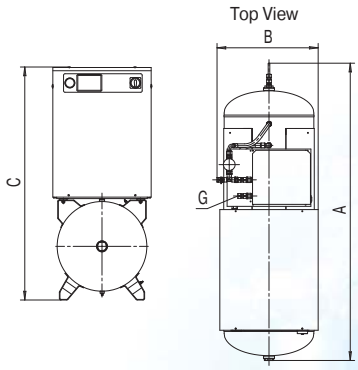

4,0 kW
5,5 kW
7,5 kW
11,0 kW
15,0 kW

MODEL	Lt	bar	l/min	kW	dB	kg	Dimensions Wymiary A × B × C, mm	Output Przyłącze G
BK5E-8(10,15)-500D	500	8/10/15	550/450/270	4,0	68	405	2030×695×1585	G1/2
BK7E-8(10,15)-500D	500	8/10/15	800/700/500	5,5	70	450	2030×695×1585	G1/2
BK10E-8(10,15)-500D	500	8/10/15	1150/1000/700	7,5	71	460	2030×695×1585	G1/2
BK15E-8(10,15)-500D(BC)	500	8/10/15	1650/1400/1100	11,0	75	505	2030×750×1585	G3/4
BK20E-8(10,15)-500D(BC)	500	8/10/15	2150/1900/1400	15,0	77	575	2030×750×1585	G3/4

AZ TECHNIKA.PL

REMEZA AIR COMPRESSORS

SCREW COMPRESSORS WITH BELT DRIVE
KOMPRESORY ŚRUBOWE Z NAPĘDEM PASOWYM

NEW
4,0 kW
5,5 kW
7,5 kW
11,0 kW
15,0 kW

SPECIAL EDITION.
Control panel with microprocessor system.
Controller Dotech FX32A.
Operating mode: loading/ idle mode/ stop.
New Dryers series SL.

SPECJALNA EDYCJA.
Panel sterowania z systemem mikroprocesorowym
Sterownik Dotech FX32A.
Tryb pracy: praca / bieg jałowy / stop
Osuszacze nowej serii SL.

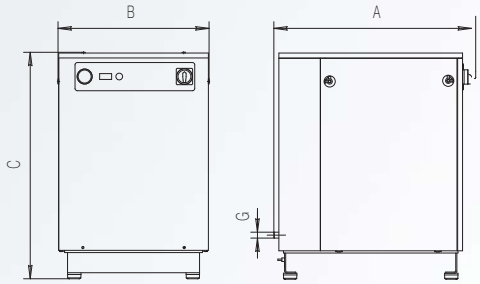

MODEL	bar	l/min	kW	dB	kg	Dimensions Wymiary A × B × C, mm	Output Przyłącze G
BK5T-8(10/15)	8/10/15	550/450/270	4,0	68	205	890×680×1025	G3/4
BK7T-8(10/15)	8/10/15	800/700/500	5,5	70	215	890×680×1025	G3/4
BK10T-10(15)	10/15	1000/700	7,5	71	225	890×680×1025	G3/4
BK15T-8(10/15)	8/10/15	1650/1400/1100	11,0	75	280	1080×680×1025	G3/4
BK20T-8(10/15)	8/10/15	2150/1900/1400	15,0	77	335	1080×680×1025	G3/4

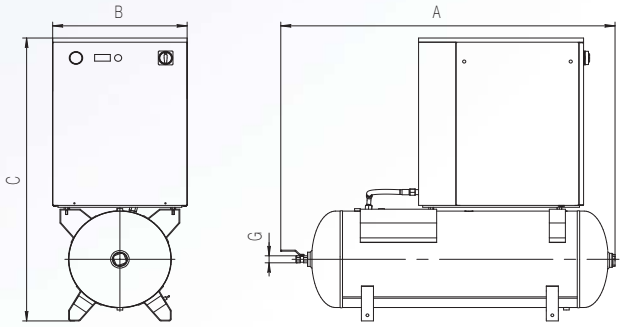

NEW
4,0 kW
5,5 kW
7,5 kW
11,0 kW
15,0 kW

MODEL	Lt	bar	l/min	kW	dB	kg	Dimensions Wymiary A × B × C, mm	Output Przyłącze G
BK5T-8(10/15)- 270	270	8/10/15	550/450/270	4,0	68	320	1650×680×1500	G3/4
BK7T-8(10/15)-270	270	8/10/15	800/700/500	5,5	70	320	1650×680×1500	G3/4
BK10T-10(15)-270	270	10/15	1000/700	7,5	71	345	1650×680×1500	G3/4
BK15T-8(10/15)-500	500	8/10/15	1650/1400/1100	11,0	75	475	2015×680×1585	G3/4
BK20T-8(10/15)-500	500	8/10/15	2150/1900/1400	15,0	77	520	2015×680×1585	G3/4

Top View / Widok z góry

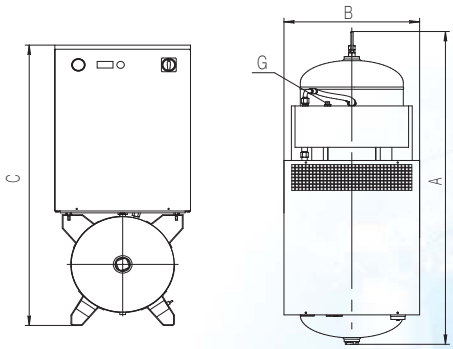

NEW
4,0 kW
5,5 kW
7,5 kW
11,0 kW
15,0 kW

MODEL	Lt	bar	l/min	kW	dB	kg	Dimensions Wymiary A × B × C, mm	Output Przyłącze G
BK5T-8(10/15)-270Д	270	8/10/15	550/450/270	4,0	68	350	1650×680×1500	G1/2
BK7T-8(10/15)-270Д	270	8/10/15	800/700/500	5,5	70	350	1650×680×1500	G1/2
BK10T-10(15)-270Д	270	10/15	1000/700	7,5	71	380	1650×680×1500	G1/2
BK15T-8(10/15)-500Д	500	8/10/15	1650/1400/1100	11,0	75	505	2015×680×1585	G3/4
BK20T-8(10/15)-500Д	500	8/10/15	2150/1900/1400	15,0	77	575	2015×680×1585	G3/4

AZ TECHNIKA.PL

REMEZA AIR COMPRESSORS

SCREW COMPRESSORS OPEN TYPE WITH DIRECT DRIVE

KOMPRESORY ŚRUBOWE TYPU OTWARTEGO Z NAPĘDEM BEZPOŚREDNIM

NEW

2,2 kW

3,0 kW

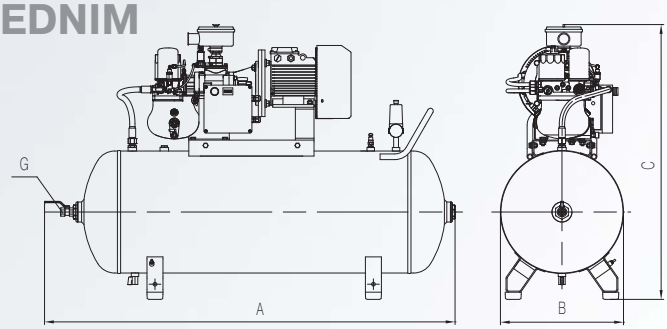

MODEL	Lt	bar	l/min	kW	dB	kg	Dimensions Wymiary A × B × C, mm	Output Przyłącze G
BK3A-7,5- 200-1(2)	200	7,5	315	2,2	73	130	1550×570×1100	G1/2
BK4A-10- 200-1(2)	200	10	315	3,0	73	135	1550×570×1100	G1/2

BK3A-7,5-200-1(2): 1 – version with wheels; 2 – version on vibration pads. / 1 – wersja z kołami; 2 – wersja z amortyzatorami.

SCREW COMPRESSORS OPEN TYPE WITH BELT DRIVE

KOMPRESORY ŚRUBOWE TYPU OTWARTEGO Z NAPĘDEM PASOWYM

11,0 kW

15,0 kW

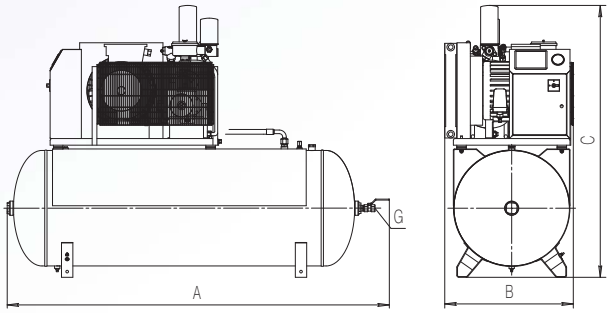

MODEL	Lt	bar	l/min	kW	dB	kg	Dimensions Wymiary A × B × C, mm	Output Przyłącze G
BK15A-10(15)-500	500	10/15	1400/1100	11,0	80	390	2030×690×1450	G3/4
BK20A-10(15)-500	500	10/15	1900/1400	15,0	80	445	2030×690×1450	G3/4

SCREW COMPRESSORS WITH BELT DRIVE

KOMPRESORY ŚRUBOWE Z NAPĘDEM PASOWYM

15,0 kW

18,5 kW

22,0 kW

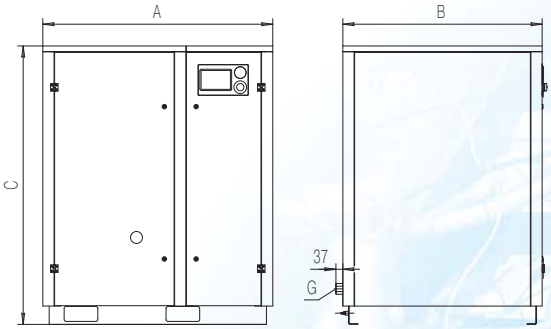

MODEL	bar	l/min	kW	dB	kg	Dimensions Wymiary A × B × C, mm	Output Przyłącze G
BK20-8(10/15)	8/10/15	2500/2200/1650	15,0	65	560	1235×1130×1500	G1 1/4
BK25-8(10/15)	8/10/15	3000/2700/2100	18,5	67	570	1235×1130×1500	G1 1/4
BK30-8(10/15)	8/10/15	3500/3200/2500	22,0	69	630	1235×1130×1500	G1 1/4

Additional option: D – integrated refrigeration air dryer, BC – frequency converter.
Dodatkowa opcja: D – ze zintegrowanym osuszaczem chłodniczym, BC – przetwornik częstotliwości

AZ TECHNIKA.PL

REMEZA AIR COMPRESSORS

SCREW COMPRESSORS WITH BELT DRIVE
KOMPRESORY ŚRUBOWE Z NAPĘDEM PASOWYM

30,0 kW
37,0 kW

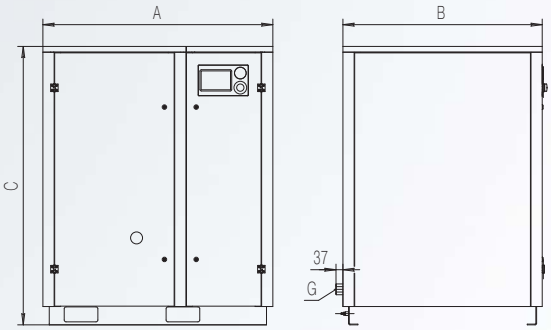

MODEL	bar	l/min	kW	dB	kg	Dimensions Wymiary A × B × C, mm	Output Przyłącze G
BK40-8 (10/13/15) (D,BC,DBC)	8/10/13/15	5200/4800/4000/3600	30,0	75	760	1260 × 1200 × 1500	G1 1/4
BK50-8 (10/13/15) (BC)	8/10/13/15	6000/5200/4500/4200	37,0	75	800	1260 × 1200 × 1500	G1 1/4

Additional option: D – integrated refrigeration air dryer (BK40), BC – frequency converter (BK40, BK50).
Dodatkowa opcja: D – ze zintegrowanym osuszaczem chłodniczym (BK40), BC – przetwornik częstotliwości (BK40, BK50).

45,0 kW
55,0 kW

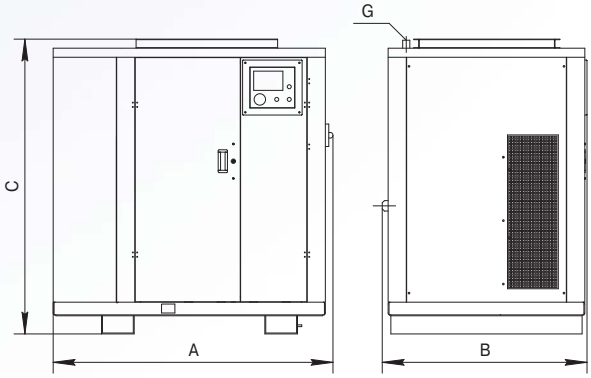

MODEL	bar	l/min	kW	dB	kg	Dimensions Wymiary A × B × C, mm	Output Przyłącze G
BK60E-8(10/13/15)	8/10/13/15	7200/6500/5600/5100	45,0	80	1000	1600 × 1150 × 1650	G1 1/2
BK75E-8(10/13/15)	8/10/13/15	8500/7700/6700/6000	55,0	80	1080	1600 × 1150 × 1650	G1 1/2

75,0 kW

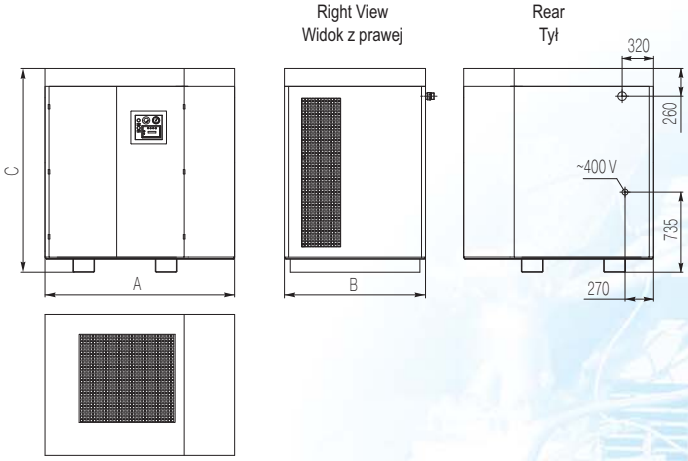

MODEL /Typ	bar	l/min	kW	dB	kg	Dimensions Wymiary A × B × C, mm	Output Przyłącze G
BC100E-8(10/13) (BC)	8/10/13	12800/11100/10000	75,0	80	1550	1850 × 1300 × 1900	G1 1/2

Additional option: BC – frequency converter. Dodatkowa opcja: BC – przetwornik częstotliwości.

AZ TECHNIKA.PL

REMEZA AIR COMPRESSORS

SCREW COMPRESSORS WITH DIRECT DRIVE

KOMPRESORY ŚRUBOWE Z NAPĘDEM BEZPOŚREDNIM

30,0 kW
37,0 kW
45,0 kW
55,0 kW
75,0 kW
90,0 kW

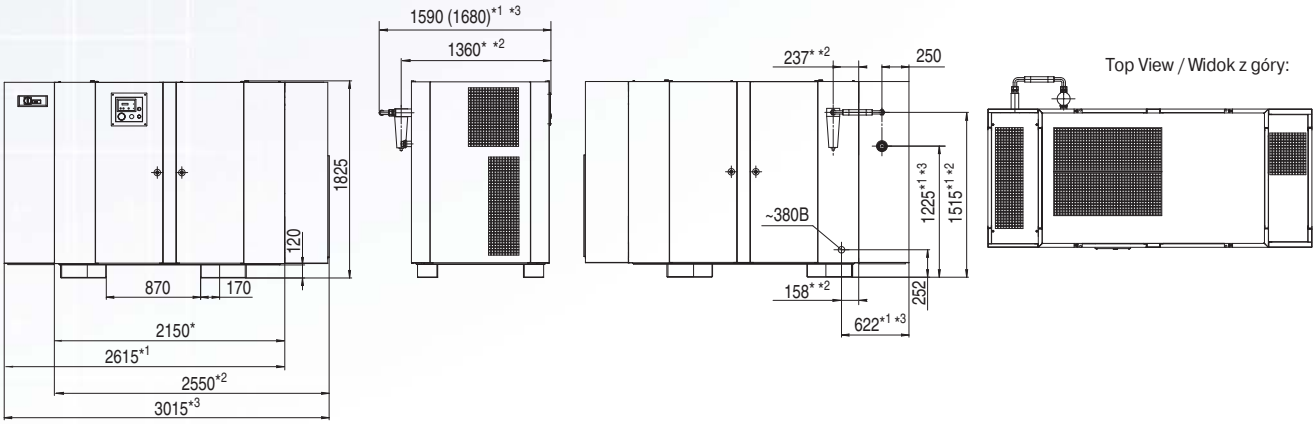

* – basic; *1 – option D; *2 – option BC; *3 – option DBC. Size in brackets for BK100P and BK120.

* – podstawowy; *1 – opcja D; *2 – opcja BC; *3 – opcja DBC. Wymiary w nawiasach dla BK100P i BK120.

MODEL	bar	l/min	kW	dB	kg				Output Przyłącze G
					basic	option D	option BC	option DBC	
BK40P-8 (D, BC, DBC)	8,0	5800	30,0	71	1100	1250	1130	1280	G1 1/2
BK50P-7,5 (D, BC, DBC)	7,5	7100	37,0	72	1100	1250	1130	1280	G1 1/2
BK60P-7,5 (D, BC, DBC)	7,5	8600	45,0	74	1430	1640	1580	1790	G1 1/2
BK60P-8 (D, BC, DBC)	8,0	7500	45,0	75	1380	1590	1580	1790	G1 1/2
BK75P-7,5 (D, BC, DBC)	7,5	10100	55,0	75	1560	1790	1760	1960	G1 1/2
BK75P-8 (D, BC, DBC)	8,0	9500	55,0	77	1500	1730	1690	1900	G1 1/2
BK100P-7,5 (D, BC, DBC)	7,5	14500	75,0	77	1980	2200	2130	2440	G2
BK100P-8 (D, BC, DBC)	8,0	13200	75,0	77	1980	2200	2130	2440	G2
BK120-8 (D, BC, DBC)	8,0	16000	90,0	77	2050	2300	2320	2570	G2

Additional option:
D – integrated refrigeration air dryer.
BC – frequency converter.
K – integrated heat recuperation of thermal energy.
Pressure from 5 to 15 bar is possible on special requests.

Dodatkowa opcja:
D – ze zintegrowanym osuszaczem chłodniczym
BC – przetwornik częstotliwości
K – zintegrowany system rekuperacji ciepła w energię cieplną.
Ciśnienie od 5 do 15 bar możliwe na specjalne życzenie.

AZ TECHNIKA.PL

REMEZA AIR COMPRESSORS

SCREW COMPRESSORS WITH DIRECT DRIVE

KOMPRESORY ŚRUBOWE Z NAPĘDEM BEZPOŚREDNIM

110,0 kW
132,0 kW
160,0 kW
200,0 kW

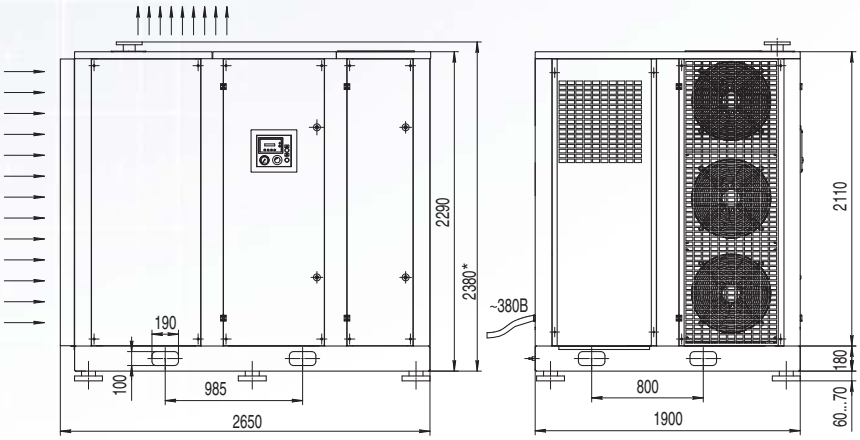

Top View / Widok z góry

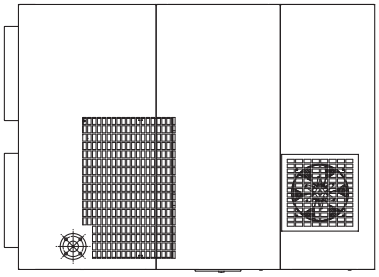

Output flange / Kołnierz wyjściowy

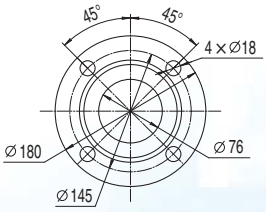

* – Size for BK150-BK220.
*1 – Size for BK270.

* – Wymiar dla BK150-BK220.
*1 – Wymiar dla BK270.

MODEL	bar	l/min	kW	dB	kg		Output Przyłącze
					basic	BC	
BK150-8 (BC)	8,0	19000	110,0	78	2700	2900	Flange 1-65-16
BK180-8 (BC)	8,0	23200	132,0	78	3300	3450	Flange 1-65-16
BK220-7,5 (BC)	7,5	30200	160,0	80	4500	4700	Flange 1-65-16
BK220-8 (BC)	8,0	26000	160,0	79	3450	3600	Flange 1-65-16
BK270-8 (BC)	8,0	34000	200,0	80	3950	4100	Flange 1-65-16

Additional option:
BC – frequency converter;
K – integrated heat recuperation of thermal energy.
Pressure from 5 to 15 bar is possible on special request.

Dodatkowe opcje:
BC – przetwornik częstotliwości
K – zintegrowany system rekuperacji ciepła w energię cieplną.
Ciśnienie od 5 do 15 bar możliwe na specjalne życzenie.

AZ TECHNIKA.PL

REMEZA AIR COMPRESSORS

SCREW COMPRESSORS WITH DIRECT DRIVE

KOMPRESORY ŚRUBOWE Z NAPĘDEM BEZPOŚREDNIM

250,0 kW
315,0 kW

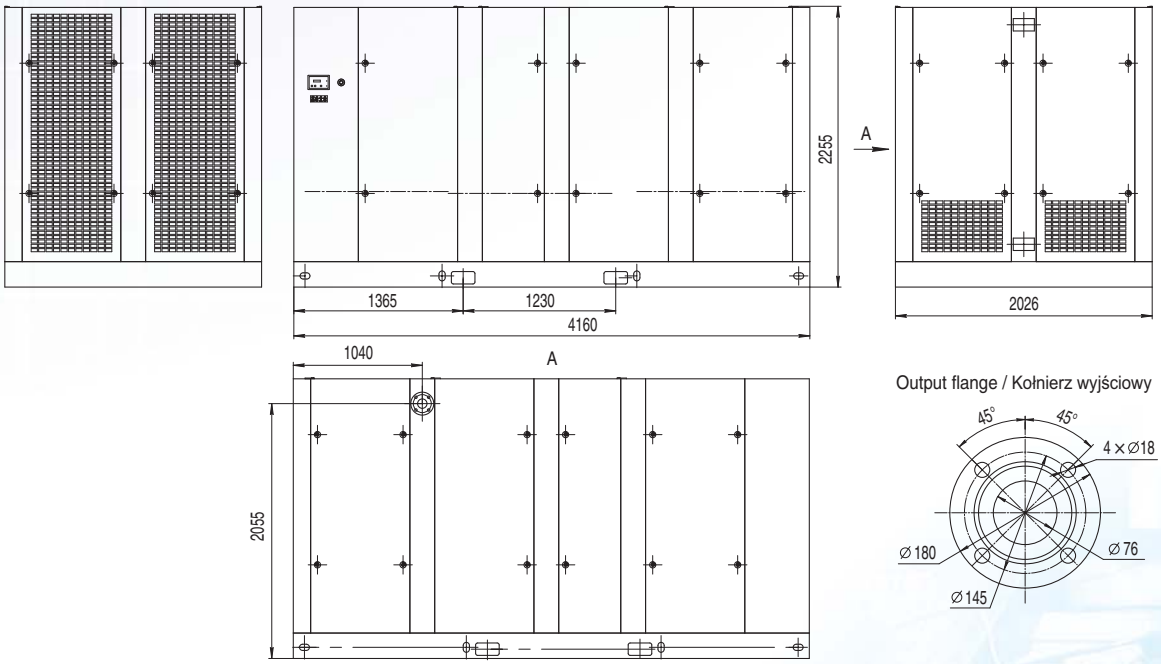

MODEL	bar	l/min	kW	dB	kg basic	kg BC	Output Wyjście
BK340H-7.5 (BC)	7,5	44000	250,0	80	5300	5500	Kołnierz 1-80-16
BK430H-7.5 (BC)	7,5	51600	315,0	80	5300	5600	Kołnierz 1-80-16

Additional option:
H – «Soft start» – a basic option;
BC – frequency converter;
K – integrated heat recuperation of thermal energy.
Pressure from 5 to 15 bar is possible on special request.

Dodatkowe opcje:
H – «Miękki start» – opcja podstawowa
BC – przetwornik częstotliwości
K – zintegrowany system rekuperacji ciepła w energię cieplną.
Ciśnienie od 5 do 15 bar możliwe na specjalne życzenie.

AZ TECHNIKA.PL

REMEZA AIR COMPRESSORS

OIL-FREE LOW-PRESSURE AIR-COOLED SCREW COMPRESSORS OF SERIES BK

BEZOLEJOWE NISKOCIŚNIENIOWE CHŁODZONE POWIETRZEM SPRĘŻARKI ŚRUBOWE SERII BK

One-stage oil-free low pressure screw compressor. It is designed for air compression up to 2.5 bar which is used in pneumatic transport systems for transportation of bulk solids (flour, sugar, granules of polymer and chemical materials, cement, etc.)

Jednostopniowe bezolejowe niskociśnieniowe sprężarki śrubowe. Przeznaczone do sprężania powietrza 2.5 bar, które jest wykorzystywane w systemach transportu pneumatycznego materiałów sypkich (mąka, cukier, granulki materiałów polimerowych, materiałów chemicznych, cementu itp.)

BASIC PACKAGING ARRANGEMENT:

- oil free screw airend;
- electric motor;
- Inlet air filter of cyclonic type;
- sound damper with a safety valve and outlet fitting;
- system of control, protection and management;
- vibration- isolating bearings for the power block;
- sound insulation house;
- it is assembled on a base frame, when assembled no special foundation is required.

PODSTAWOWY SKŁAD OPAKOWANIA:

- Bezolejowa sprężarka śrubowa;
- Silnik elektryczny;
- Wlot filtra powietrza typu cyklonowego;
- Tłumik dźwięku z zaworu bezpieczeństwa oraz złączki wylotowej;
- System sterowania, ochrony i zarządzania;
- Łożyska izolujące drgania dla bloku energetycznego;
- Izolacja akustyczna;
- Jest zamontowany na ramie, przy montażu nie jest wymagane specjalne podłoże.

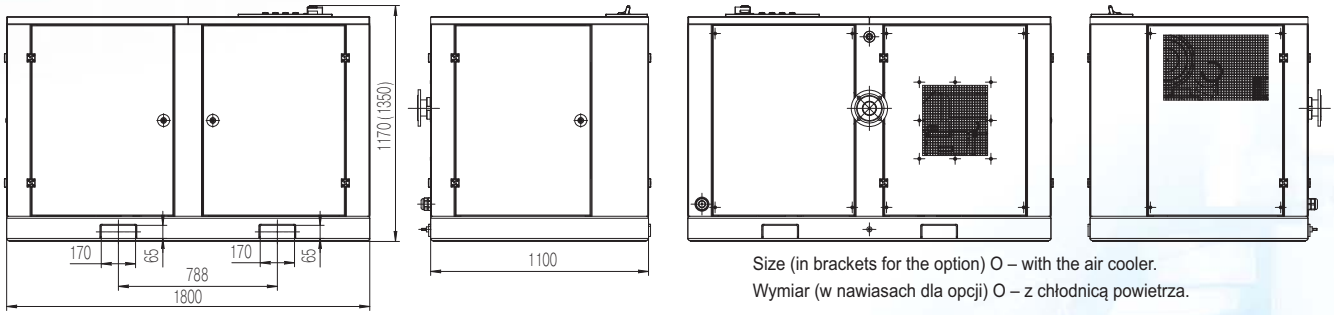

Size (in brackets for the option) O – with the air cooler.
Wymiar (w nawiasach dla opcji) O – z chłodnicą powietrza.

MODEL	1,5 bar			MODEL	2,0 bar			MODEL	2,5 bar		
	m^3/h	kW	kg		m^3/h	kW	kg		m^3/h	kW	kg
BK30-1,5	455	22,0	930	BK40-2,0	438	30,0	990	BK40-2,5	421	30,0	930
BK40-1,5	575	30,0	990	BK50-2,0	557	37,0	1010	BK50-2,5	539	37,0	1010
BK50-1,5	730	37,0	1010	BK60-2,0	717	45,0	1070	BK60-2,5	704	45,0	1070
BK60-1,5	1000	45,0	1070	BK75-2,0	989	55,0	1160	BK100-2,5	976	75,0	1280

Noise level: 80 dB
Options:
A – open type compressor (without noise insulation house)
O – with air cooler (for transportation of sugar and granules of polymer materials)

Poziom hałasu: 80 dB
Opcje:
A – Kompresor typu otwartego (bez wygłuszenia)
O – z chłodnicą powietrza (do transport cukru i granulek polimerowych materiałów)

AZ TECHNIKA.PL

REMEZA AIR COMPRESSORS

ROTARY SCREW COMPRESSOR INSTALLATIONS WITH DEUTZ DIESEL ENGINES

SPRĘŻARKA ŚRUBOWA INSTALACJE Z SILNIKAMI DIESLA DEUTZ

Diesel-engine rotary screw compressors by Remeza are designed for generating compressed air for supplying air-operated tools, drives and machinery with compressed air.

In their standard version, the installations are designed to operate at ambient temperatures from -15 to +45°C, and special versions from -35 to +45°C (option T).

Sprężarki śrubowe Remeza z silnikiem diesla są przeznaczone do wytwarzania sprężonego powietrza do zasilania narzędzi pneumatycznych, napędów i maszyn na sprężone powietrze.

W wersji standardowej instalacje są przeznaczone do pracy w temperaturze otoczenia od -15°C do +45°C oraz specjalne wersje od -35°C do +45°C (opcja T).

AIR END, COMPANY «ROTORCOMP», GERMANY

- High reliability.
- Low maintenance.
- Operating pressure 7 to 15 bar.

STOPNIE ŚRUBOWE FIRMY «ROTORCOMP», NIEMCY

- Wysoka niezawodność.
- Niskie koszty utrzymania.
- Ciśnienie robocze od 7 do 15 bar.

DIESEL ENGINES, COMPANY «DEUTZ», GERMANY

- Service schedules increased, maintenance every 500 operating hours.
- Low fuel consumption.
- No coolant for diesel engine, cooling with oil cooler.
- 24 months warranty. 15000 hours overhaul life.
- Worldwide service network, field service provided. Service centres on www.deutz.de, «Partner» section.

SILNIK DIESLA FIRMY «DEUTZ», NIEMCY

- Wydłużony okres międzyserwisowy do 500 roboczogodzin.
- Niskie zużycie paliwa.
- Brak płynu chłodzącego dla silnika wysokoprężnego, chłodzenie chłodnicą oleju.
- 24 miesiące gwarancji. 15000 godzin roboczogodzin między remontami.
- Światowa sieć serwisów. Zapewniona obsługa. Centra usług na www.deutz.de, sekcja «Partner».

AZ TECHNIKA.PL

REMEZA AIR COMPRESSORS

MICROPROCESSOR CONTROL SYSTEM

- Indication of operation modes, operating hour meter, accumulator charge, start-up signal.
- Protection and engine emergency shutdown including:
  - generator break-down (belt abruption);
  - air filter contamination;
  - low oil pressure of engine oil;
  - overheated compressor or engine oil;
  - fuel filter contaminated and low fuel level in tank.

MIKROPROCESOROWY SYSTEM KONTROLI

- Wskaźnik trybu pracy, licznik godzin pracy, poziom naładowania akumulatora, sygnał rozruchu.
- Ochrona silnika i awaryjne wyłączanie zawiera:
  - generator break-down (belt abruption);
  - zanieczyszczenie filtra powietrza;
  - niskie ciśnienie oleju silnikowego;
  - przegrzanie sprężarki lub oleju silnikowego;
  - zanieczyszczony filtr paliwa i niski poziom paliwa w zbiorniku.

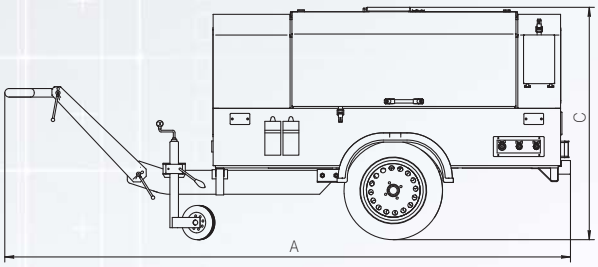

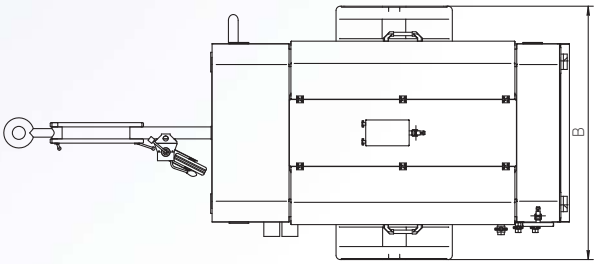

MODEL	DK-3/7D	DK-3/15D	DK-4/10D	DK-5/7D
Air flow, m^3/min Wydajność, m^3/min	3	3	4	5,4
Operating pressure, bar Ciśnienie robocze, bar	7	15	10	7
Compressor oil system capacity, liter Pojemność układu olejowego kompresora, litr	13	18	18	18
Quantity and size of connections, pcs Ilość i rozmiar przyłączy, sztuki	2 × 3/4”	2 × 3/4”+1 × 1”	2 × 3/4”+1 × 1”	2 × 3/4”+1 × 1”
Engine Silnik	DEUTZ	DEUTZ	DEUTZ	DEUTZ
Number of Cylinders, pcs Ilość cylindrów, sztuki	2	3	3	3
Nominal power, kW Moc nominalna, kW	23,3	33,5	33,5	33,5
Cooling system System chłodzenia	oil	oil	oil	oil
Oil system capacity, liter Pojemność układu olejowego, litr	8	11	11	11
Fuel at full power, l/hour Zurzycie paliwa, litr/godzinę	5,2	8,0	8,0	8,0
Oil tank capacity, liter Pojemność zbiornika oleju, litr	45	75	75	75
External dimensions of compressor on wheels with adjustable drawbar A × B × C, mm (weight, kg) Wymiary zewnętrzne kompresora na kołach z regulowanym dyszlem A × B × C, mm (waga, kg)	2900 × 1450 × 1260 (750)	3430 × 1480 × 1280 (920)	3430 × 1480 × 1280 (920)	3430 × 1480 × 1280 (920)
External dimensions on frame A × B × C, mm (weight, kg) Wymiary zewnętrzne na ramie A × B × C, mm (waga, kg)	1580 × 1270 × 1020 (670)	2050 × 1300 × 1040 (840)	2050 × 1300 × 1040 (840)	2050 × 1300 × 1040 (840)

AZ TECHNIKA.PL

MODULAR COMPRESSOR INSTALLATIONS

MODUŁOWE INSTALACJE SPRĘŻAREK

Highly economical modular rotary screw compressor installations MKR series – ready for use solution for providing compressed air in difficult areas in economic ways.

Bardzo ekonomiczne modułowe sprężarki śrubowe instalacje serii MKR – gotowe rozwiązanie do dostarczania sprężonego powietrza w trudnych obszarach w ekonomiczny sposób.

FREE COMPLETE SET OF MODULAR INSTALLATION PROVIDES:

- Compressor equipment with the required performance and, pressure up to 35 bar.
- System for preparation of compressed air with required purification level and dew point.
- Gas separation system.
- Heating and ventilation systems.
- Systems for automatic warning and fire-fighting.
- Automatic systems for controlling the installed equipment.

KOMPLET INSTALACJI MODUŁOWEJ ZAPEWNIA:

- Sprężarki o wymaganej wydajności i ciśnieniu do 35 bar.
- System przygotowania sprężonego powietrza o wymaganym poziomie oczyszczania i punktu rosy.
- System separacji gazu.
- System ogrzewania i wentylacji.
- System automatycznego ostrzegania i gaszenia ognia.
- Automatyczne systemy do sterowania zainstalowanego sprzętu.

Modular compressor installations based on 20- and 40-feet railway container, naval version, compared with installations in permanent structures, provide significant economy in resources and time, construction expenses excluded. If compared with installations based on house-type, these are mostly equipped having higher protection and high automated control levels.

The installations have the standard operation temperature range from -40 to +40˚C.

Modułowe systemy sprężania na podstawie 20 i 40 stopowych kontenerów kolejowych, wersja morska, w porównaniu z instalacjami w stałych strukturach, zapewniają ekonomiczny sposób oraz oszczędność czasu a także wyłączają koszty budowy. W porównaniu z instalacjami w oparciu o typ domowy, są one najczęściej wyposażone w większą ochronę i wysoki poziom automatycznych kontroli.

Instalacje mają standardowy zakres temperatur pracy od -40 do +40˚C.

AZ TECHNIKA.PL

REMEZA AIR COMPRESSORS

CUSTOMER RECEIVES THE MODULAR COMPRESSOR INSTALLATION ENTIRELY COMPLETED AND READY TO OPERATE, MAINTENANCE DOCUMENTATION PROVIDED

KLIENT OTRZYMUJE KOMPLETNĄ INSTALACJĘ GOTOWĄ DO PRACY WRAZ Z WYMAGANĄ DOKUMENTACJĄ TECHNICZNĄ

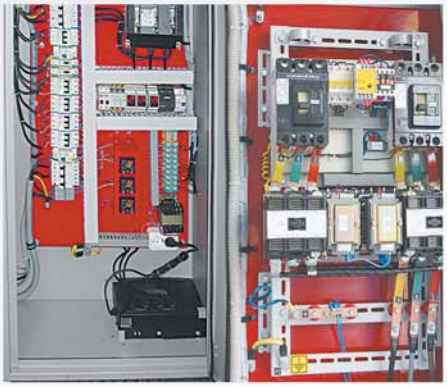

■ The installation is equipped with general switch-board fitted with power distribution, control, alarm and remote operation systems. Option for automatic switch of ACB (automatic circuit breaker, for 1st class of power supply) providing no-break power.

■ The installation is operated both directly and remote controlled.

■ The modern electronic operation system optimises operation of the modular compressor installation reducing energy consumption for generating compressed air.

■ During winter, power is saved through usage of heat from operating compressors; at stand-by mode the installation is heated by fan heaters.

■ Systems for heating, ventilation with air conditioning (heating and operation of input-extract shutters with air flow through straining cloths), lighting, fire-fighting and fire alarm allow location in open areas.

■ Compressor installations and equipment for drying and purification of compressed air are manufactured with units from the world's top suppliers according to European quality standards, most space-efficient and rational ways of setting are applied for highest efficiency and best maintenance.

■ If technologically required by customer, modular compressor installations can be fitted with:

– compressor equipment – up to 102 м^3/min (730 kW) ;
– drying equipment: refrigeration-type with dew point +3˚C, absorption-type with dew point from –20 to –70˚C, hybrid-type with option for dew point +3˚C or –40˚C;
– Ecotec Converters for providing oilfree air;
– Air tanks and condensate drains;
– systems for filtering of condensate from oil and other particles.

■ Design solutions provide location of compressor equipment in noise insulation house and in open version for efficient placing of equipment with high capacity, saving of space and resources.

■ Instalacja jest wyposażona w przełącznik ogólny wyposażony w dystrybucję zasilania, sterowanie, systemami alarmowymi i zdalną obsługę. Opcja automatycznego przełącznika ACB (automatycznego wyłącznika, dla 1 klasy zasilania) dostarczenie bez przerw w zasilaniu.

■ Instalacja ta jest eksploatowana zarówno bezpośrednio jak i poprzez zdalnie sterowane.

■ Nowoczesny system operacyjny elektronicznie optymalizuje działanie modułowej instalacji sprężarki zmniejszenie zużycie energii do wytwarzania sprężonego powietrza.

■ Zimą, moc jest oszczędzana poprzez wykorzystanie ciepła z pracy sprężarek; w trybie stand-by instalacja jest podgrzewana przez nagrzewnice.

■ Systemy ogrzewania, wentylacji z klimatyzacją (ogrzewanie i sterowanie powietrza na wejściu poprzez ruchome żaluzje wejściowe), oświetlenie, przeciwpożarowy i alarmu pożarowego umożliwia lokalizację na terenach otwartych.

■ Instalacje sprężarek i urządzenia do osuszania i oczyszczania sprężonego powietrza są wytwarzane z podzespołów od czołowych światowych dostawców zgodnie z europejskimi normami jakości, bardziej przestrzenno-wydajne i racjonalne sposoby ustawień są stosowane dla osiągnięcia najwyższej wydajności i najlepszej obsługi.

■ Na życzenie klienta odnośnie wymagań technicznych, modułowe systemy sprężania mogą być wyposażone w:

– wyposażenie sprężarkowe – do 102 m^3/min (730 kW)
– urządzenia osuszające: typu chłodniczych z punktem rosy + 3 ˚C, typu absorpcyjnego z punktem rosy od -20 ˚C do -70 ˚C, typu hybrydowego z opcją punktu rosy + 3C lub -40 ˚C;
– przetworniki Ecotec dostarczające powietrze wolne od oleju
– zbiorniki powietrza i spusty kondensatu
– systemy filtrowania kondensatu z oleju i innych cząstek.

■ Rozwiązania konstrukcyjne lokalizacji sprężarki zapewniają izolację akustyczną oraz w wersji otwartej dla efektywnego umieszczenia urządzenia o wysokiej wydajności, oszczędność przestrzeni i zasobów.

AZ TECHNIKA.PL

REMEZA AIR COMPRESSORS

EXAMPLES OF BLOCK SCHEMES OF MODULAR COMPRESSOR STATIONS

PRZYKŁADOWE RYSUNKI SCHEMATOWE INSTALACJI SPRĘŻONEGO POWIETRZA

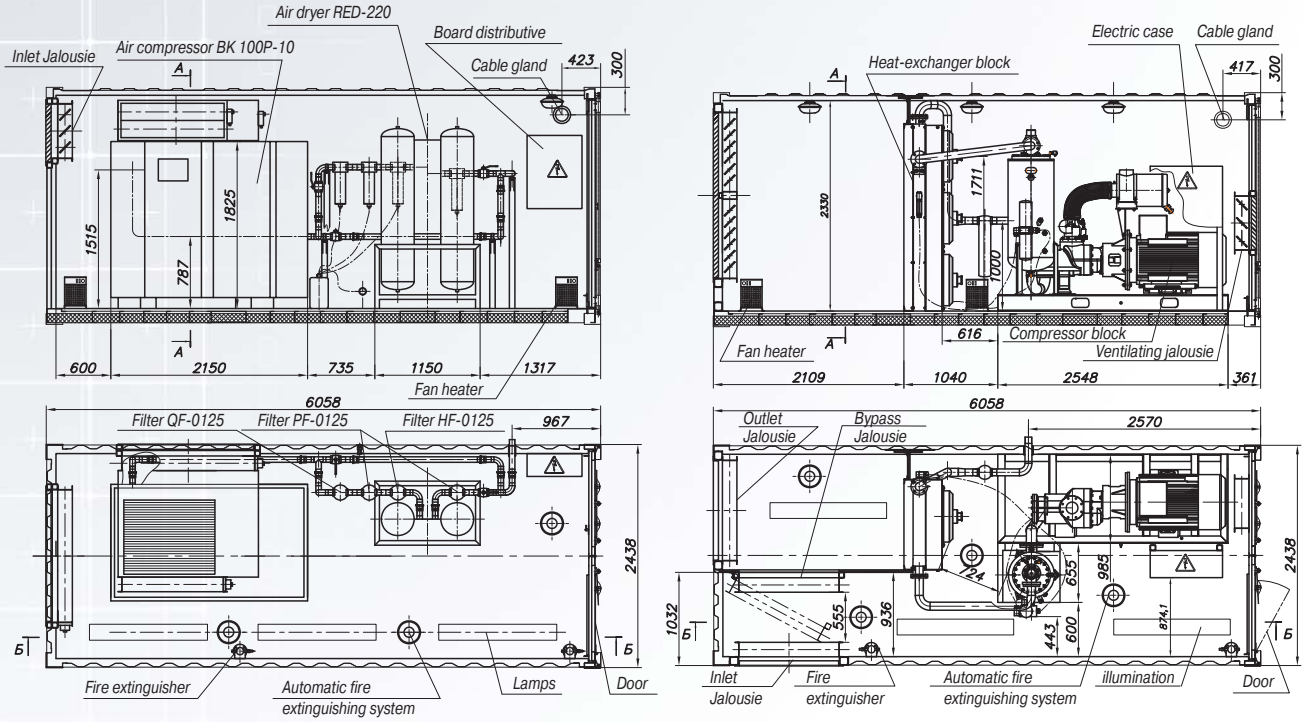

- Modular screw compressor stations also available with the installation of nitrogen and oxygen generators
- Dostępne są również modularne stacje sprężarkowe wyposażone w generatory azotu i tlenu

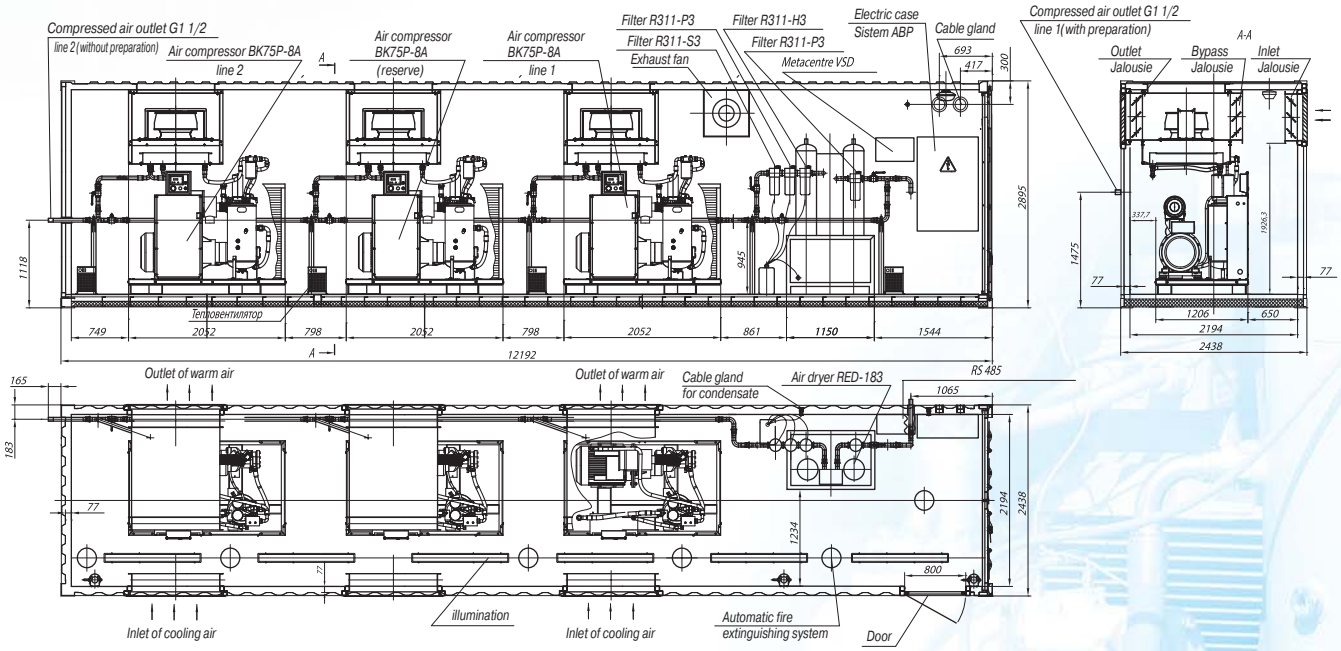

AZ TECHNIKA.PL

REMEZA
AIR COMPRESSORS

www.remeza.com
info@remeza.com

ADVANCED TECHNOLOGY IN THE FIELD OF COMPRESSED AIR
ZAAWANSOWANA TECHNOLOGIA W DZIEDZINIE SPRĘŻONEGO POWIETRZA